# ARTI AR-01

PL - Przed rozpoczęciem zapoznać się z instrukcją montażu.
DE - Vor die montage, bitte beiliegende anweisungen folgen.
EN - Before starting, refer to the assembling advice in annex.
CZ - Před zahájením naleznete v montážním návodu.
SK - Pred začatím nájdete v montážnom návode.
RU - Перед началом обратитесь к инструкции по установке.
SR - Пре почетка погледајте упутства за инсталацију.
HR - Prije početka pogledajte upute za instalaciju.
HU - Az összeszerelési munkálatok megkezdése előtt kérjük. ismerkedjen meg az útmutató tartalmával.

lenart.

180 min

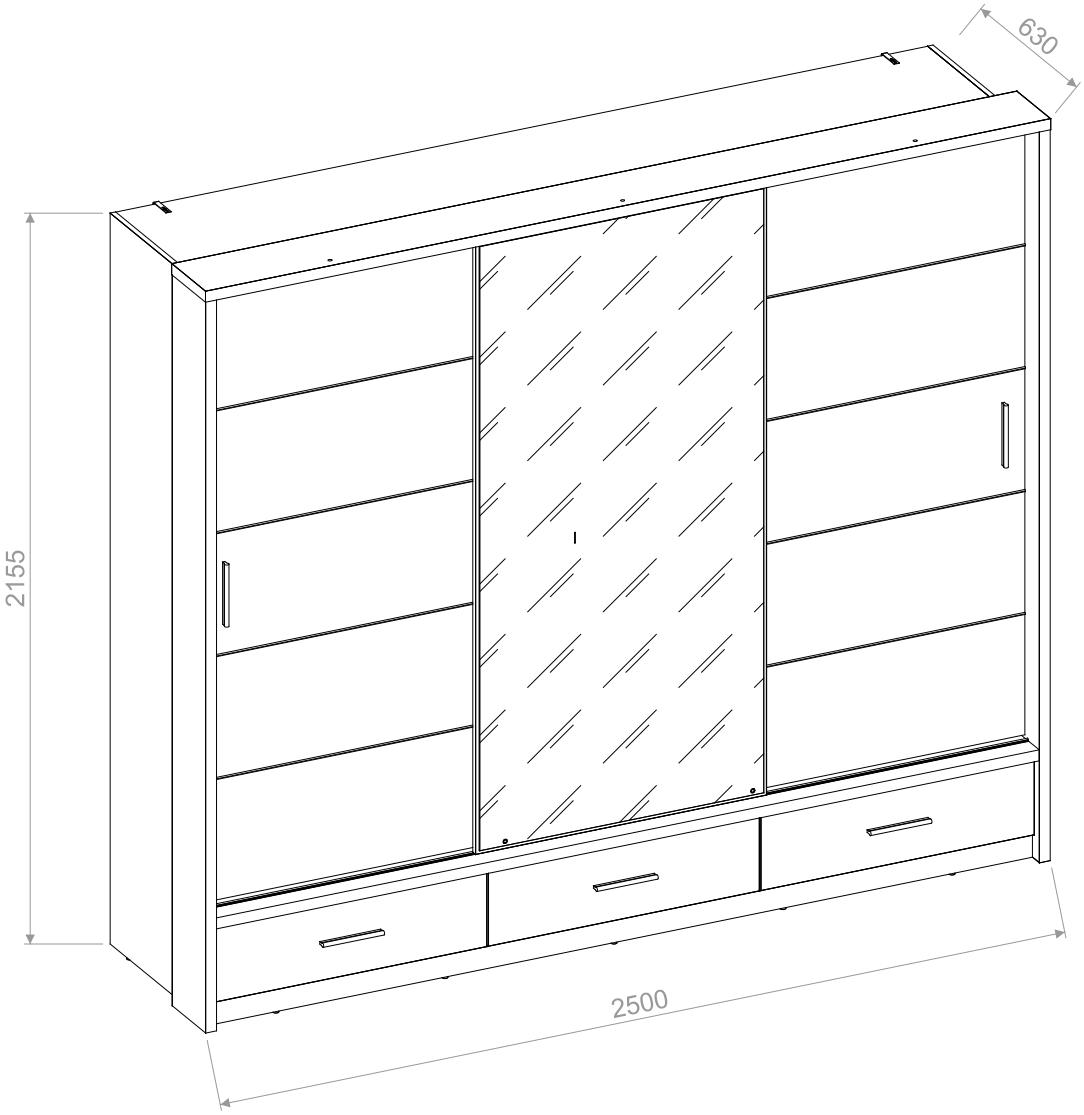


Company: „DIG-NET” LENART sp.j.
Mroczeń 65a, 63-611 Mroczeń
e-mail: info@dignet.eu

Potrzebne narzędzia / Benötigtes Werkzeug / Required tools / Potřebné nastroje /Potrebné nastroje / Необходимые инструменты / Потребни алати/ Potreban alat / Szereléshez szükséges szerszámok

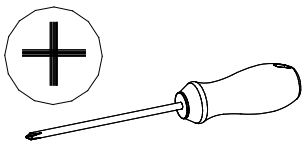

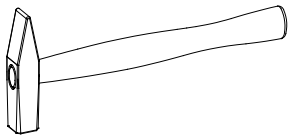

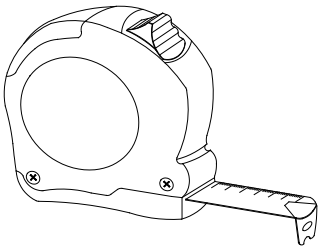

PL - Wymiary elementów
EN - The dimensions of the elements
DE - Abmessungen der Elemente
CZ - Rozměry prvků
SK - Rozmery prvkov
RU - Размеры элементов
SRB - димензије елемената
HR - dimenzije elemenata
HU - A bútorelemek méretei

| | | | | |
|---|---|---|---|---|
| 01.01 | 2118.0 | 500.0 | 1 | 1/6 |
| 01.02 | 2118.0 | 500.0 | 1 | 1/6 |
| 02.01 | 2402.0 | 589.0 | 1 | 2/6 |
| 02.02 | 2402.0 | 500.0 | 1 | 2/6 |
| 03.11 | 2402.0 | 480.0 | 1 | 2/6 |
| 03.12 | 790.0 | 479.0 | 3 | 3/6 |
| 04.11 | 568.0 | 209.0 | 2 | 3/6 |
| 04.13 | 1790.5 | 479.5 | 1 | 1/6 |
| 04.14 | 1790.5 | 479.5 | 1 | 1/6 |
| 05.11 | 790.0 | 479.0 | 3 | 3/6 |
| 06.11 | 2434.0 | 70.0 | 1 | 4/6 |
| 07.11 | 2118.0 | 198.0 | 1 | 4/6 |
| 07.12 | 2118.0 | 198.0 | 1 | 4/6 |
| 07.13 | 2434.0 | 128.0 | 1 | 4/6 |
| 07.14 | 2500.0 | 200.0 | 1 | 4/6 |
| 07.21 | 2402.0 | 70.0 | 1 | 4/6 |
| 08.11 | 1771.0 | 861.0 | 1 | 5/6 |
| 08.12 | 1771.0 | 861.0 | 1 | 6/6 |
| 08.13 | 1771.0 | 861.0 | 1 | 5/6 |
| 08.21 | 809.0 | 220.0 | 1 | 5/6 |
| 08.22 | 802.0 | 220.0 | 1 | 6/6 |
| 08.23 | 809.0 | 220.0 | 1 | 5/6 |
| 09.11 | 450.0 | 130.0 | 3 | 3/6 |
| 09.12 | 450.0 | 130.0 | 3 | 3/6 |
| 09.21 | 733.0 | 130.0 | 3 | 3/6 |
| 10.11 | 1805.5 | 805.0 | 3 | 6/6 |
| 10.12 | 805.0 | 224.0 | 3 | - |
| 10.21 | 763.0 | 455.0 | 3 | 3/6 |

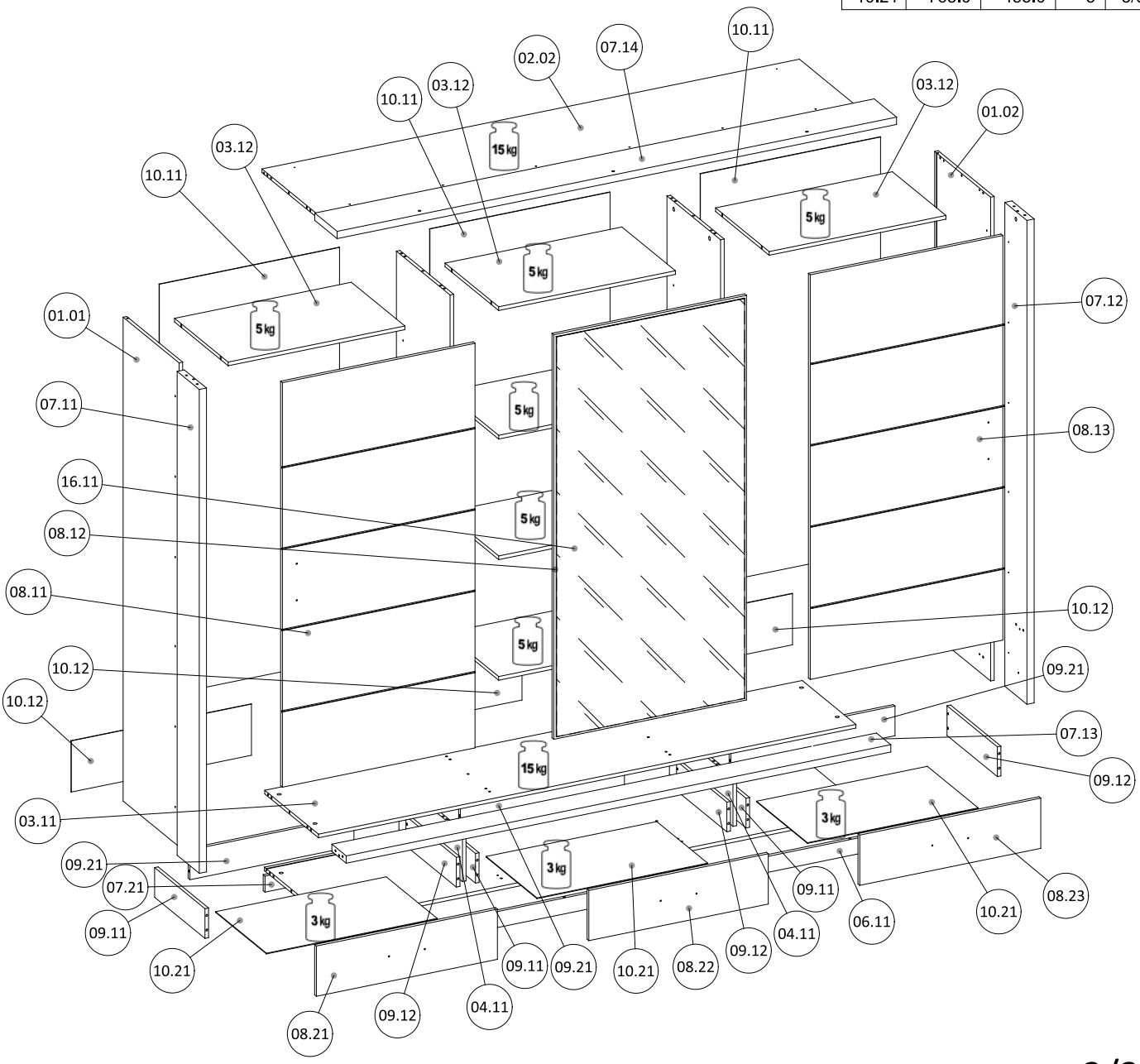

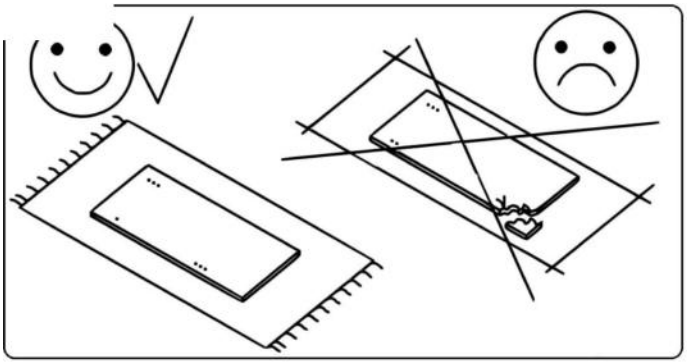

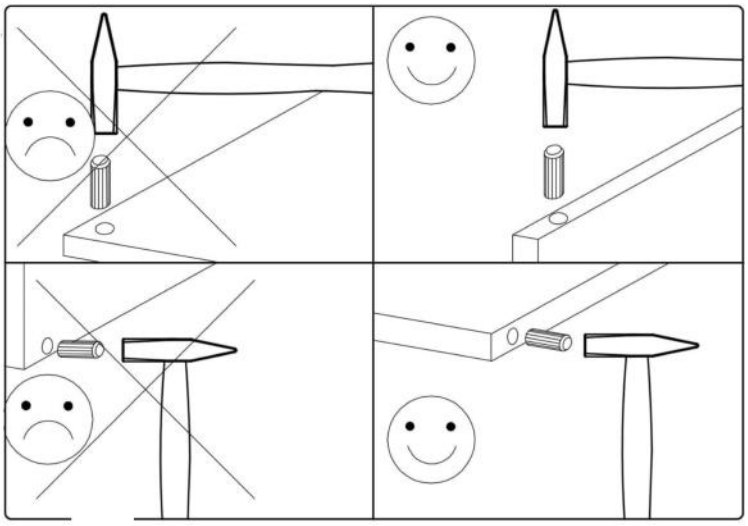

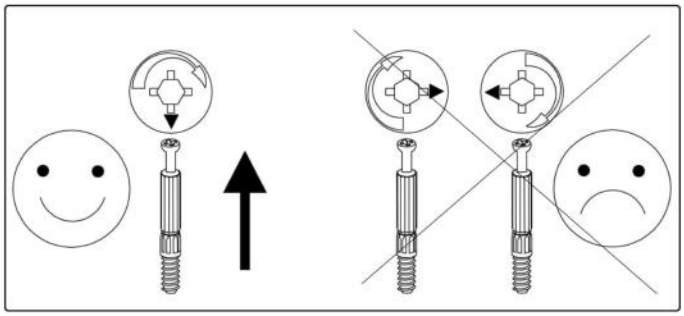

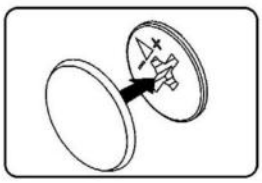

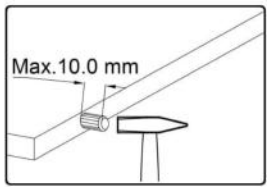


| | | | | | | |
|---|---|---|---|---|---|---|
| | | | | | Colli 4/6<br>Z-3PRIMUS-AI-BC-WN<br>1x | |
| | G2 2,0x20<br>80x | D8 8mm<br>4x | Colli 4/6<br>D L=783 mm<br>2x | Colli 4/6<br>FASZ L=2432mm<br>4x | W9 4x30<br>18x | TMP<br>4x |
| K4 8x50<br>6x | PR5 L=450<br>3x | KA<br>2x | TXP<br>4x | PG<br>26x | TK<br>30x | W2 2,5x13<br>32x |
| KX<br>12x | WE76 6,3x33<br>2x | UID L=180<br>5x | FAOG<br>6x | FAOD<br>6x | NA13 Ø13<br>18x | P6 6x18<br>6x |
| PP4 Ø4<br>12x | PP2<br>8x | TM1<br>26x | M12 Ø15x12<br>34x | ZS12 ø18<br>20x | KL1<br>2x | TX<br>4x |
| K2 8x30<br>74x | W6 3,5x16<br>96x | WE61 5x13<br>28x | W37 4x27<br>10x | SG<br>18x | WDS<br>4x | W34 4x16<br>2x |

Proszę sprawdzić kompletność okuć przed montażem
Bitte überprüfen Sie die Vollständigkeit der Fittings vor der Montage
Please check the completeness of the fittings before assembly
Пожалуйста, проверьте комплектность фурнитуры перед установкой

Prosím zkontrolujte úplnost konektorů před instalací
Prosím skontrolujte úplnosť konektorov pred inštaláciou
Prije montaže provjerite cjelovitost okova
Pre postavljanja proverite kompletnost okova

# 1

| TM1 | TX | SG |
|---|---|---|
| 6x | 2x | 2x |

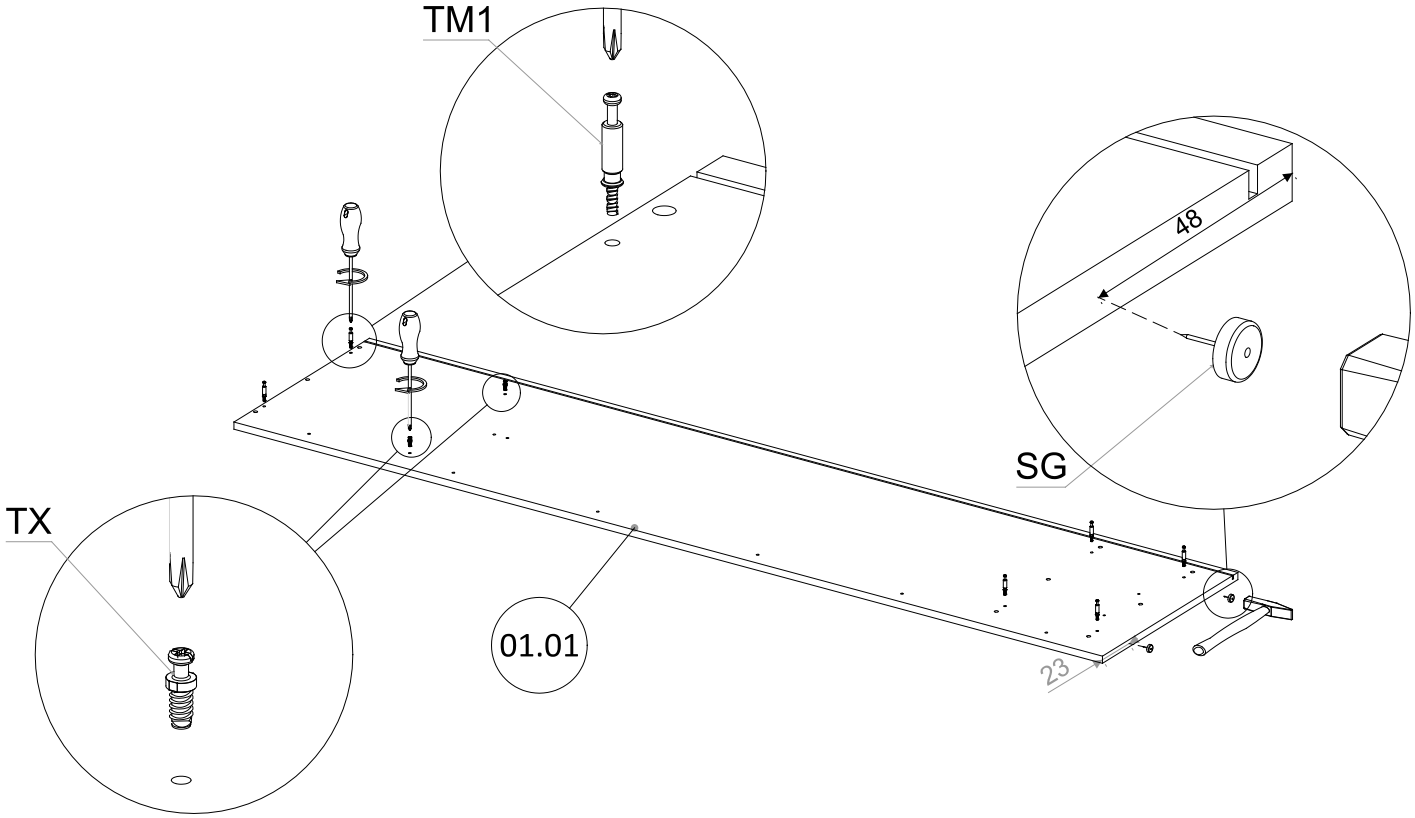


# 2

| PR5 L=450 | WE61 5x13 | W6 3,5x16 | WDS |
|---|---|---|---|
| 1x | 2x | 1x | 1x |

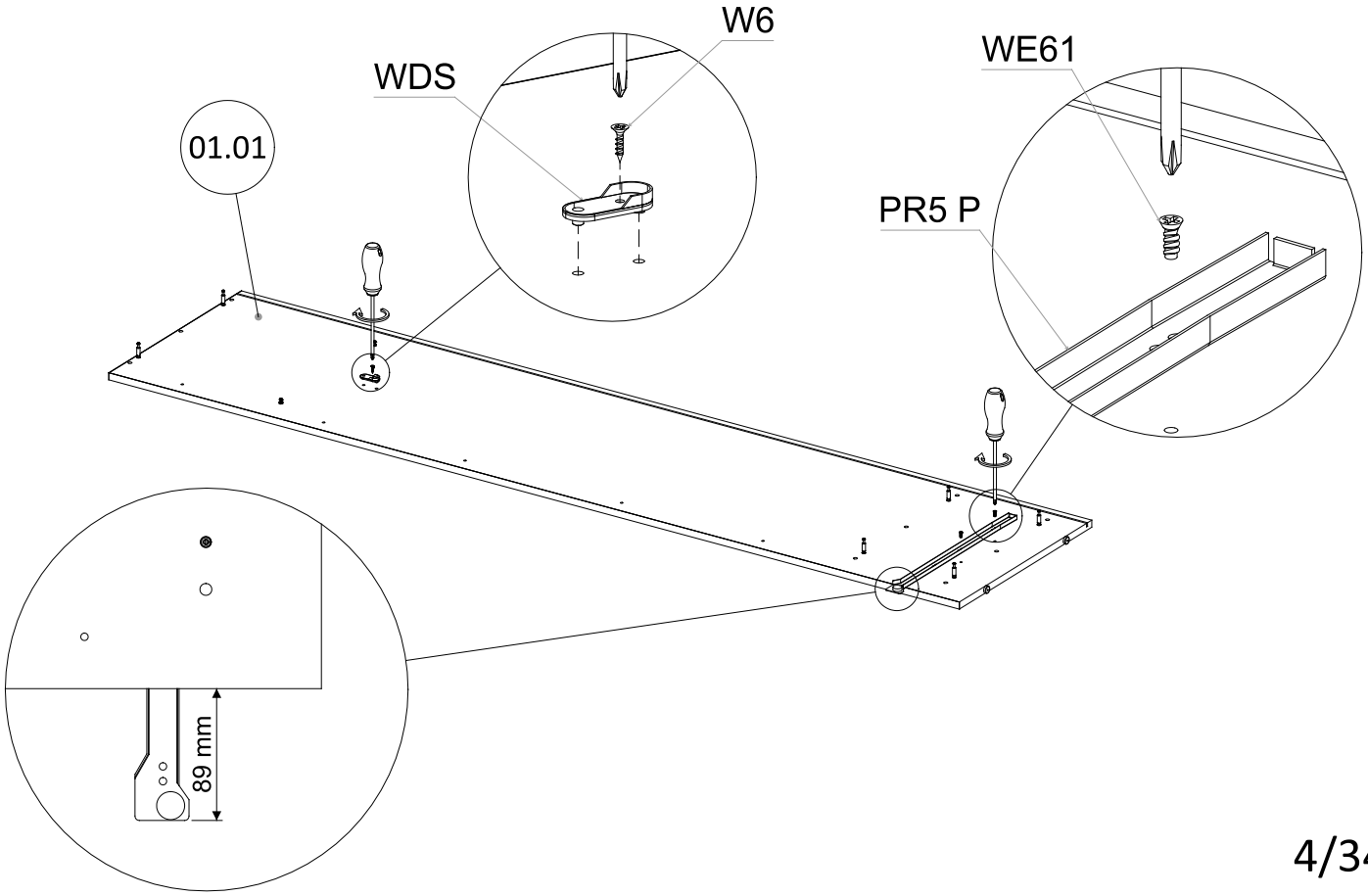

# 3

| TM1 | TX | SG |
|---|---|---|
| 6x | 2x | 2x |

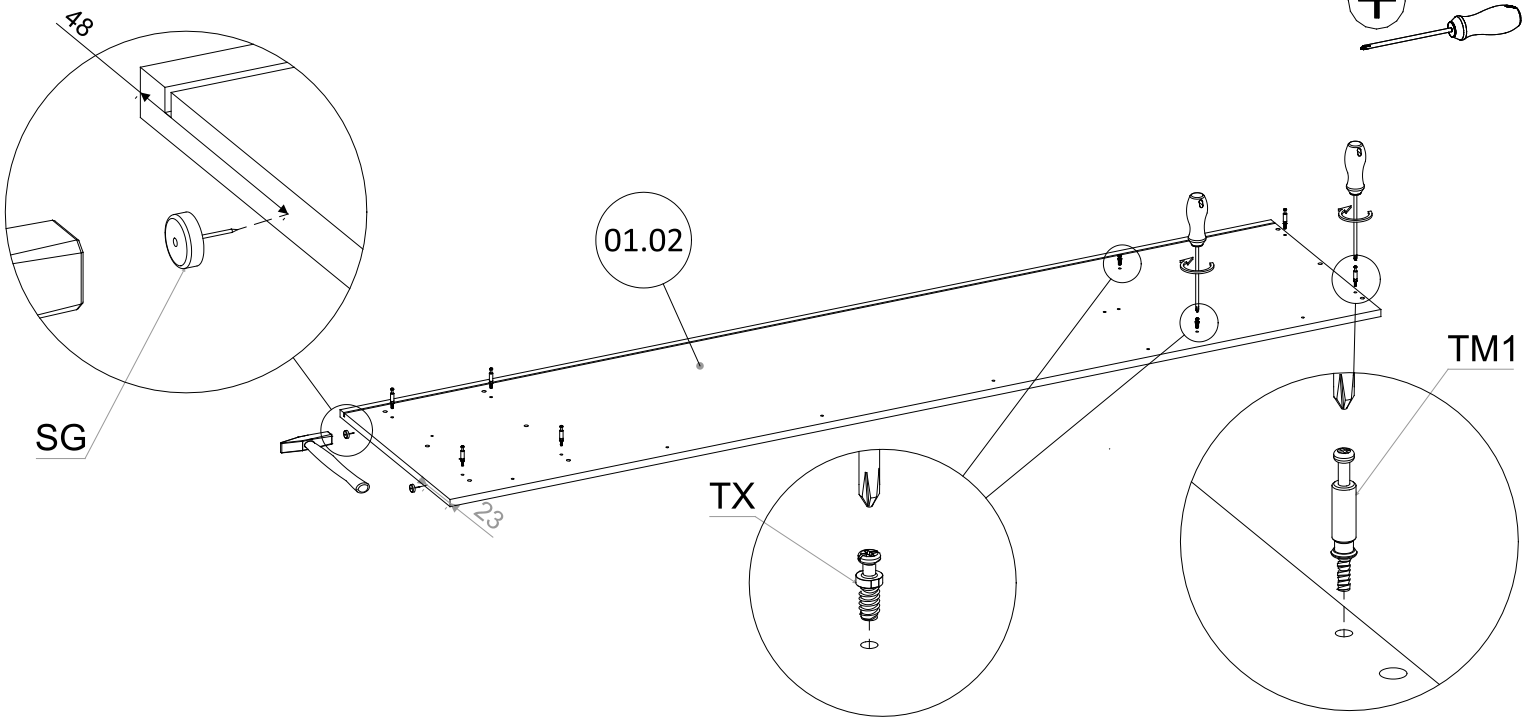


# 4

| PR5 L=450 | WE61 5x13 | W6 3,5x16 | WDS |
|---|---|---|---|
| 1x | 2x | 1x | 1x |

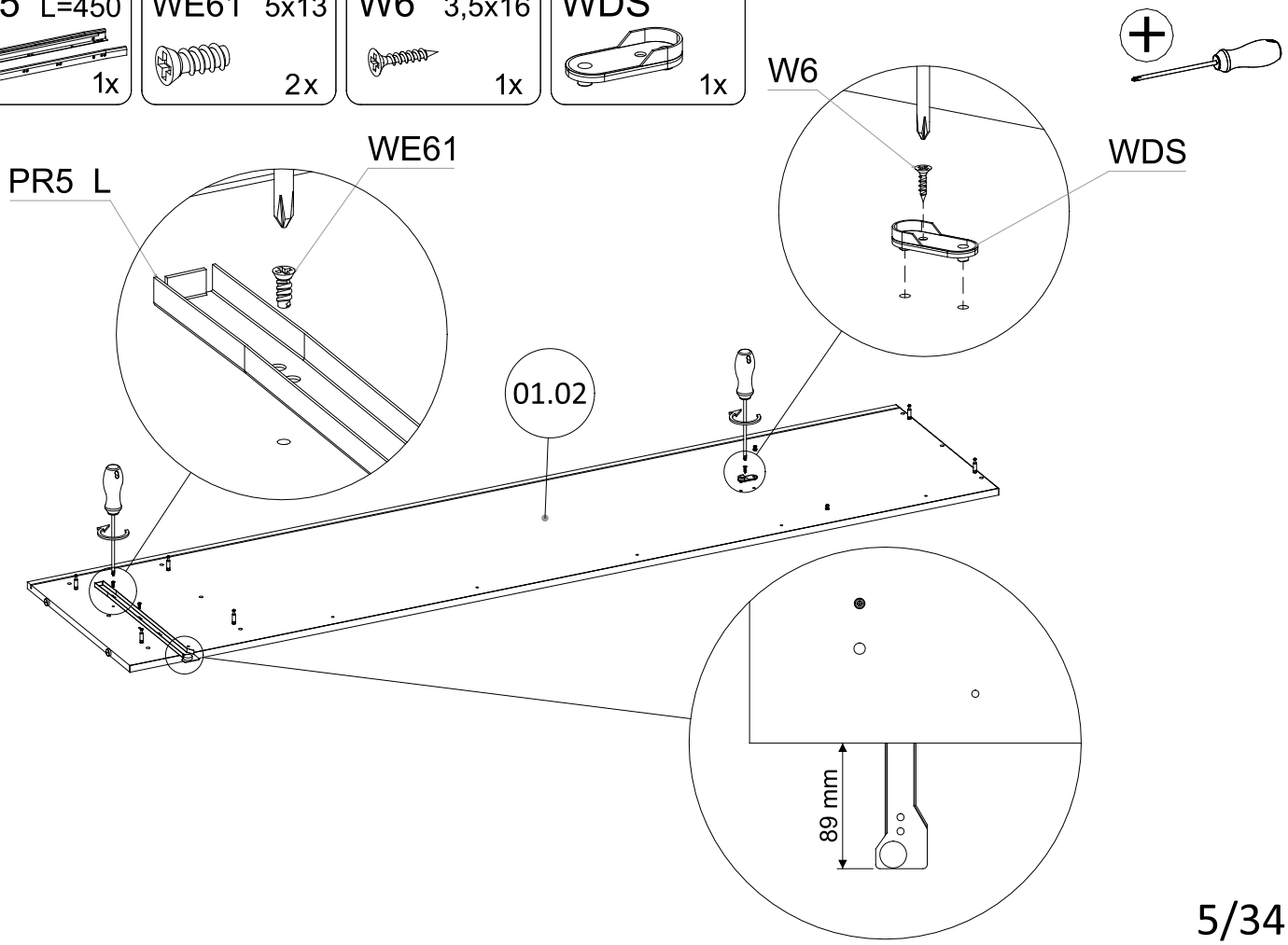

# 5

| K2 8x30 | M12 Ø15x12 | TM1 |
|---|---|---|
| 6x | 4x | 4x |

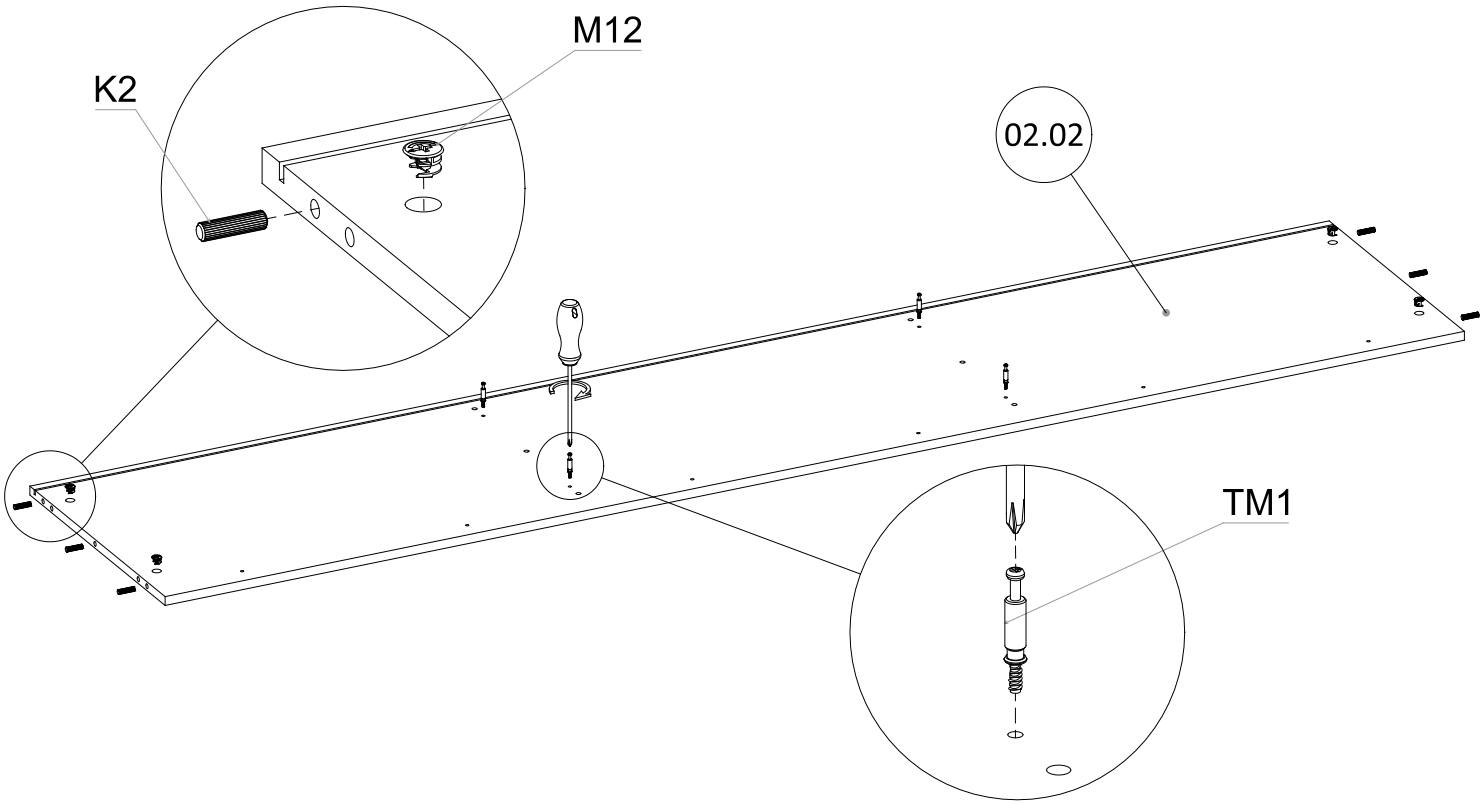


# 6

| K2 8x30 | M12 Ø15x12 |
|---|---|
| 6x | 4x |

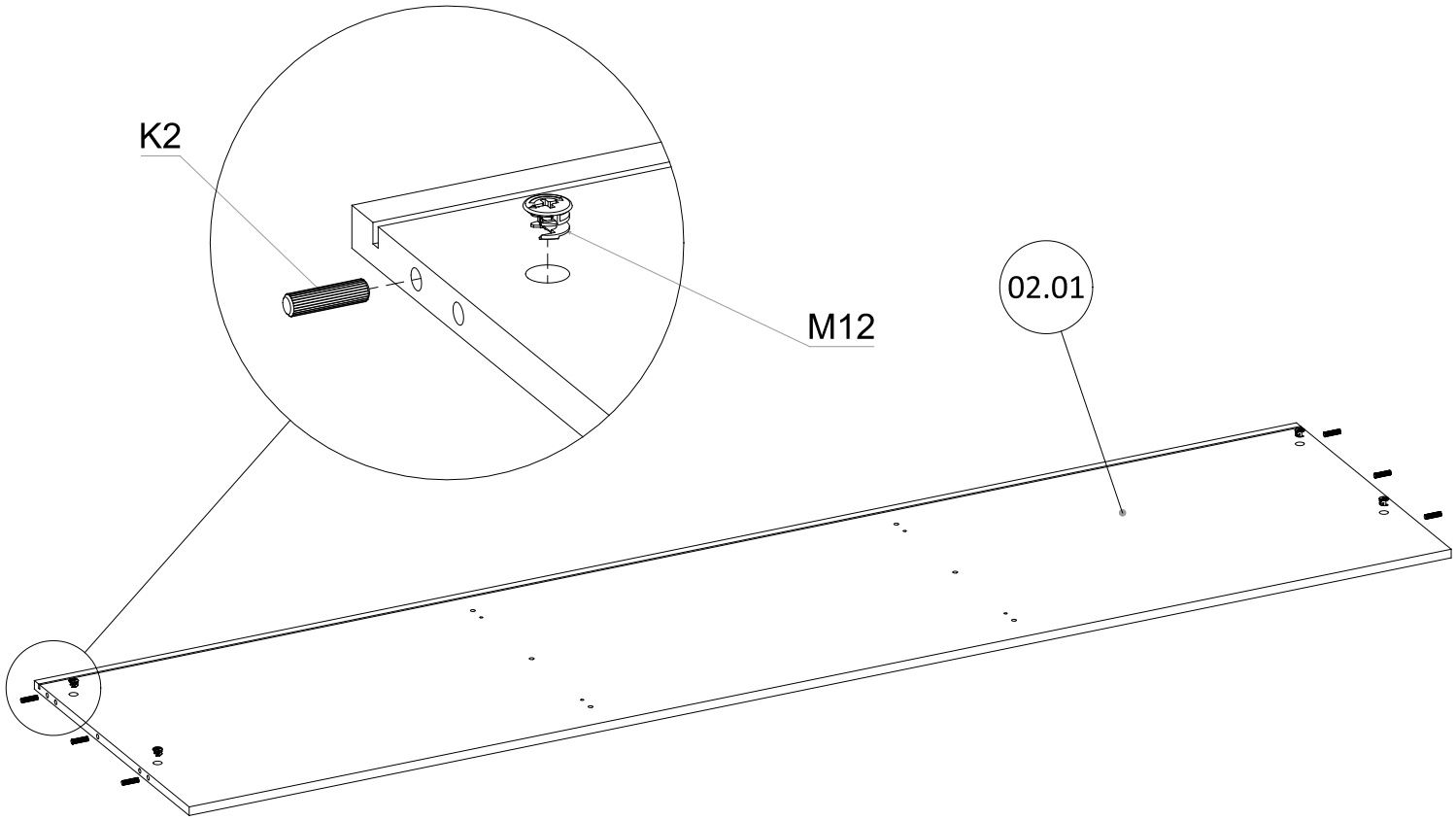

# 7

| K2 8x30 | M12 Ø15x12 | WE61 5x13 | PR5 L=450 |
|---|---|---|---|
| 6x | 10x | 12x | 2x |

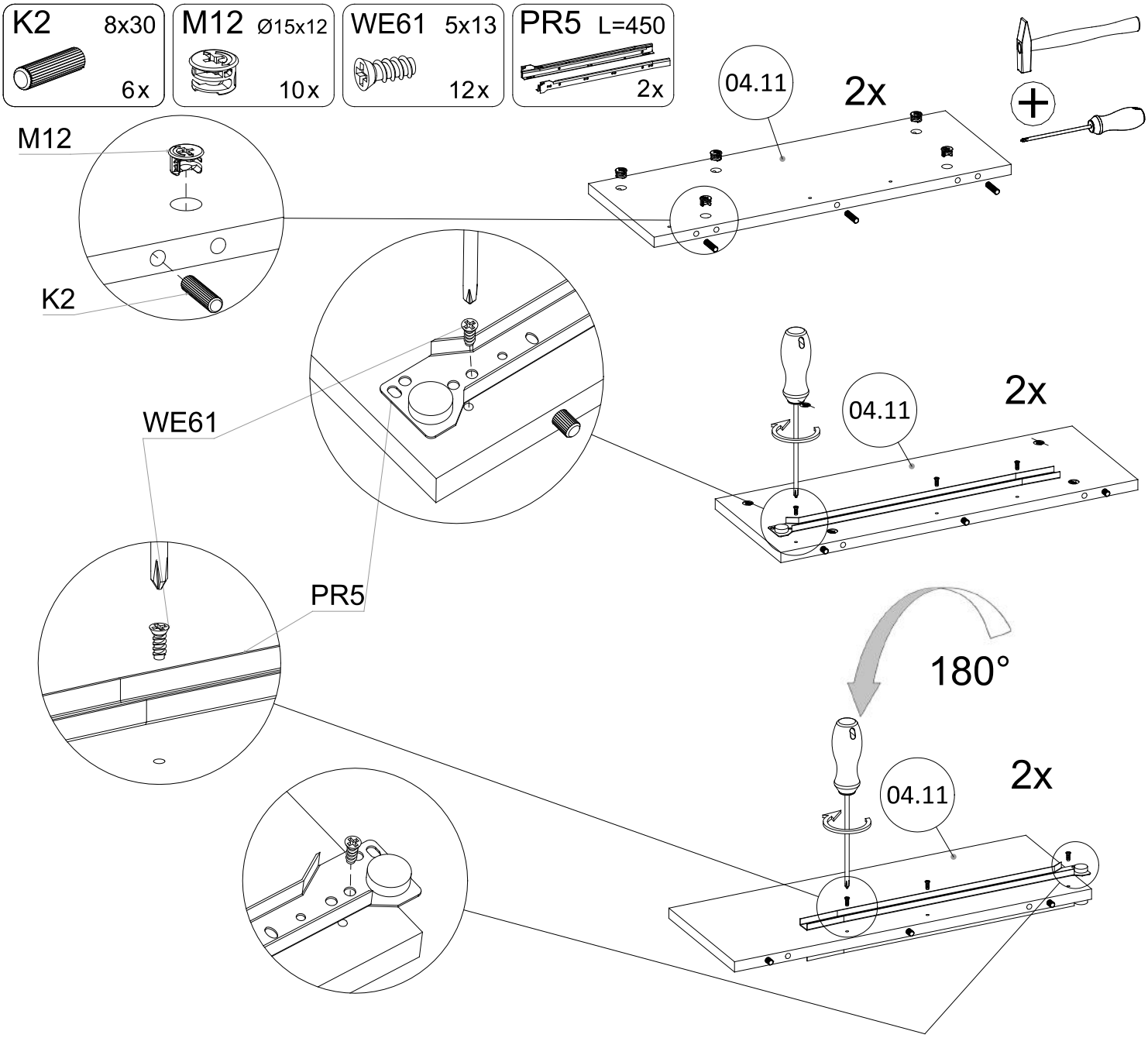


# 8

| K2 8x30 | M12 Ø15x12 |
|---|---|
| 6x | 4x |

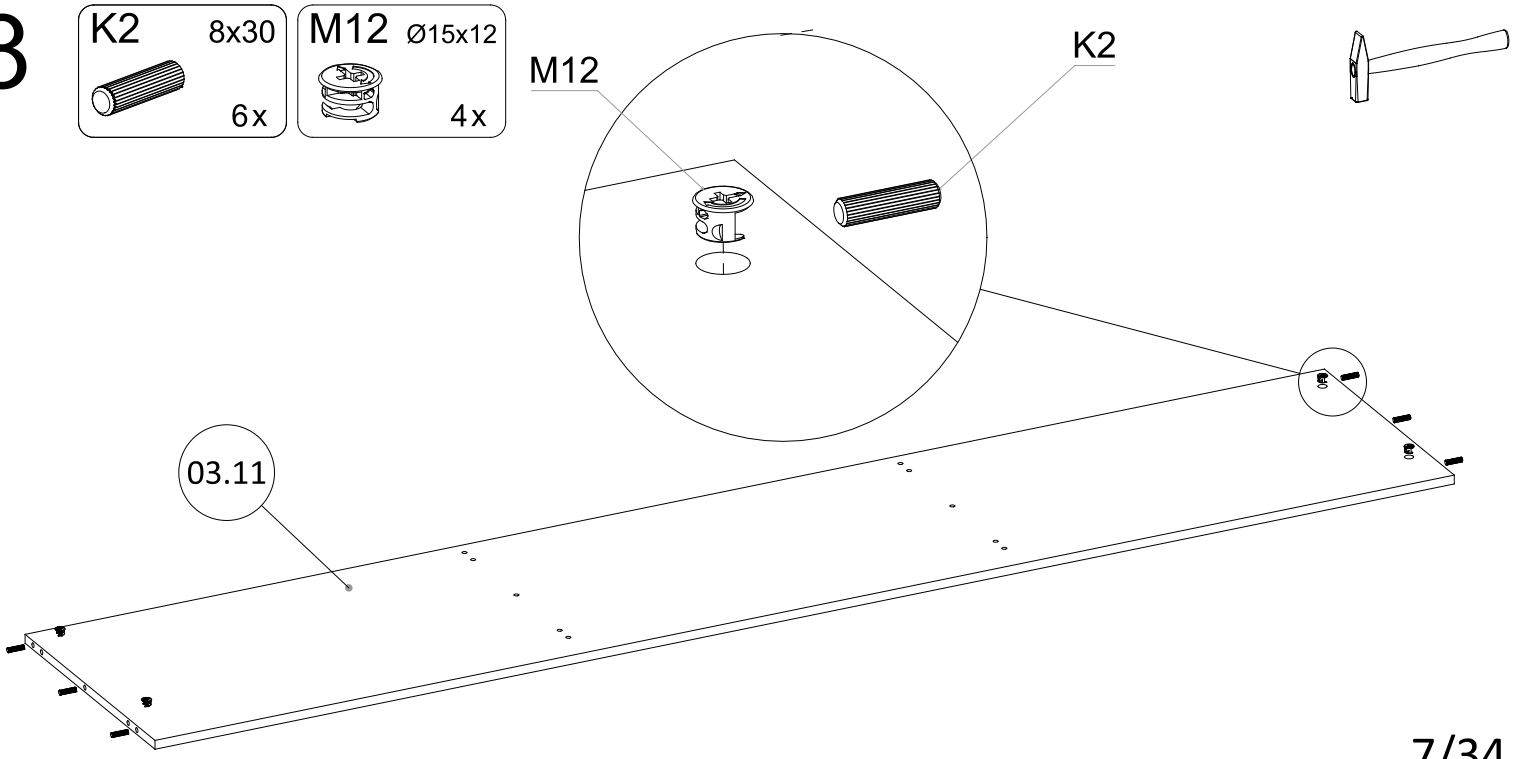

# 9

| K2 8x30 | K4 8x50 | M12 Ø15x12 | WDS | W6 3,5x16 | PP4 Ø4 |
|---|---|---|---|---|---|
| 3x | 3x | 4x | 1x | 1x | 6x |

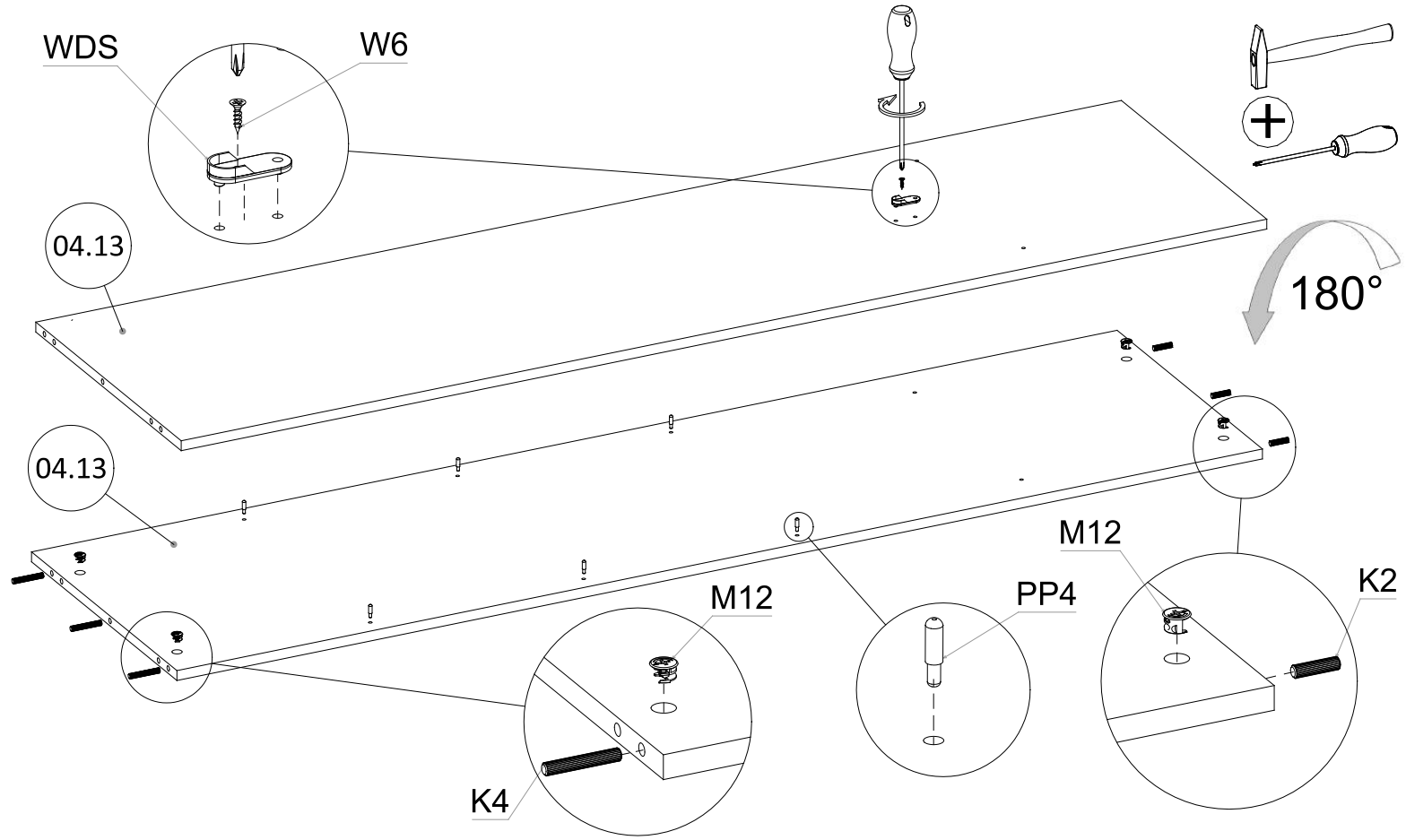


# 10

| K2 8x30 | K4 8x50 | M12 Ø15x12 | WDS | W6 3,5x16 | PP4 Ø4 |
|---|---|---|---|---|---|
| 3x | 3x | 4x | 1x | 1x | 6x |

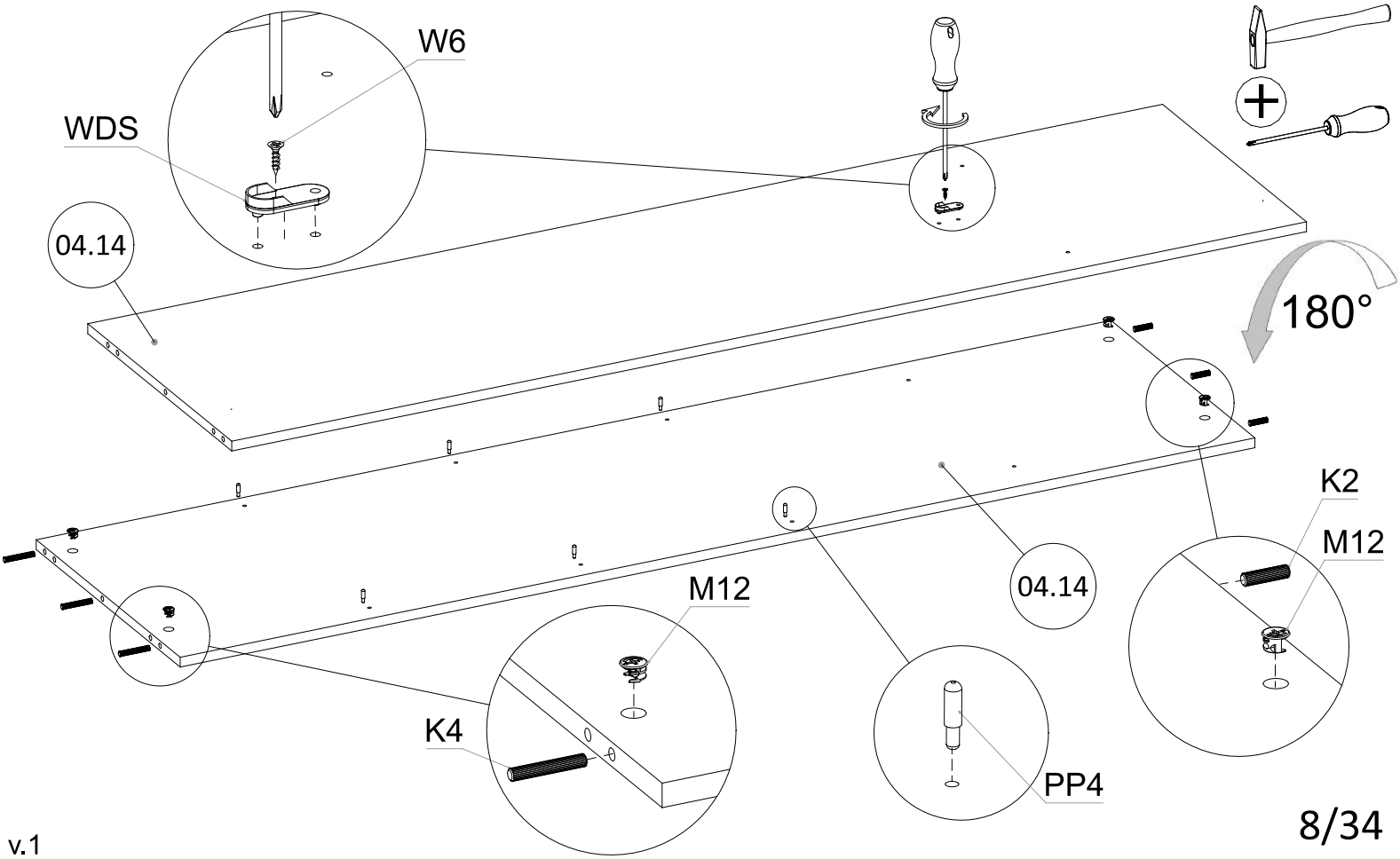

# 11

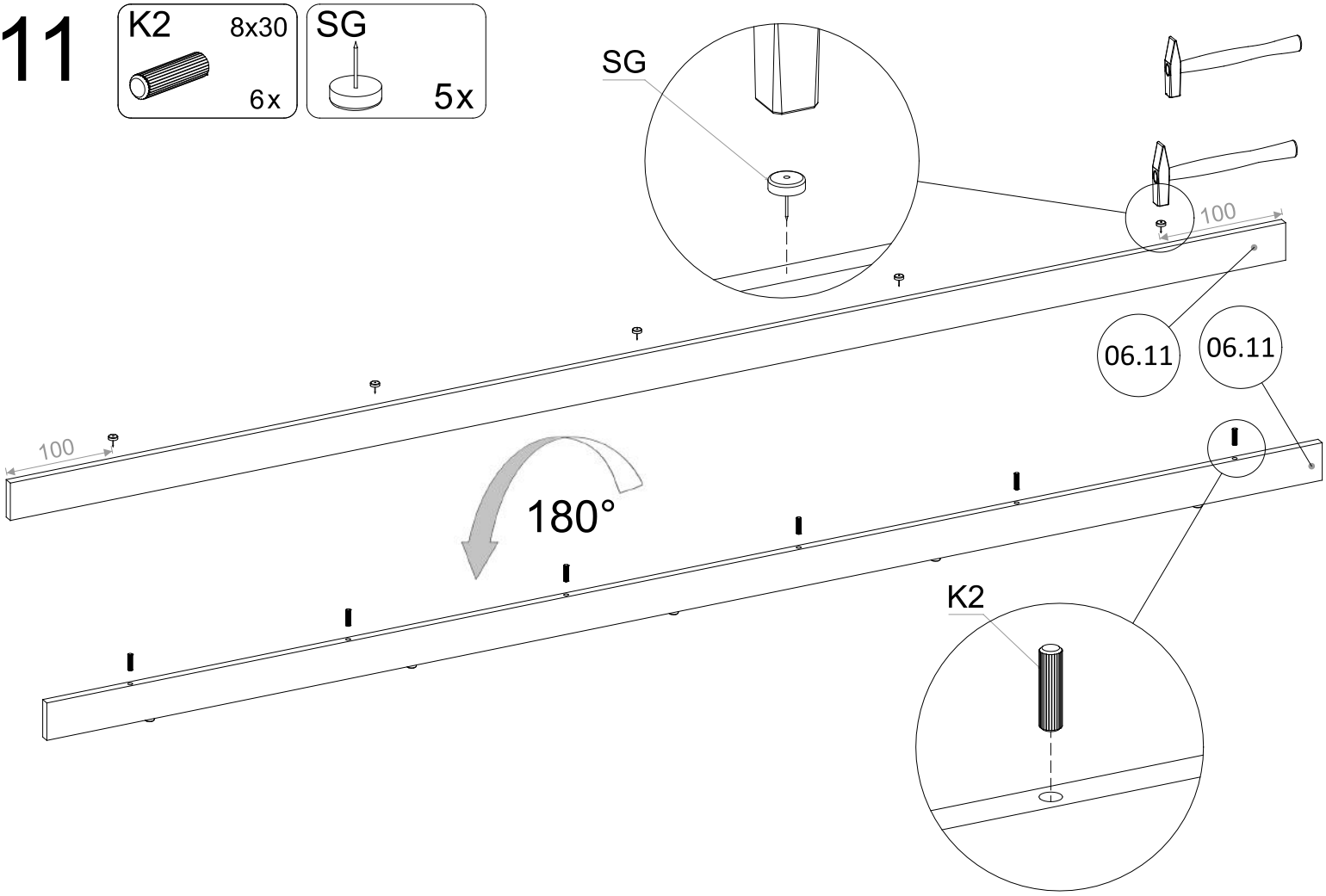
K2
8x30
6x
SG
5x
SG
100
06.11
06.11
100
180°
K2

# 12

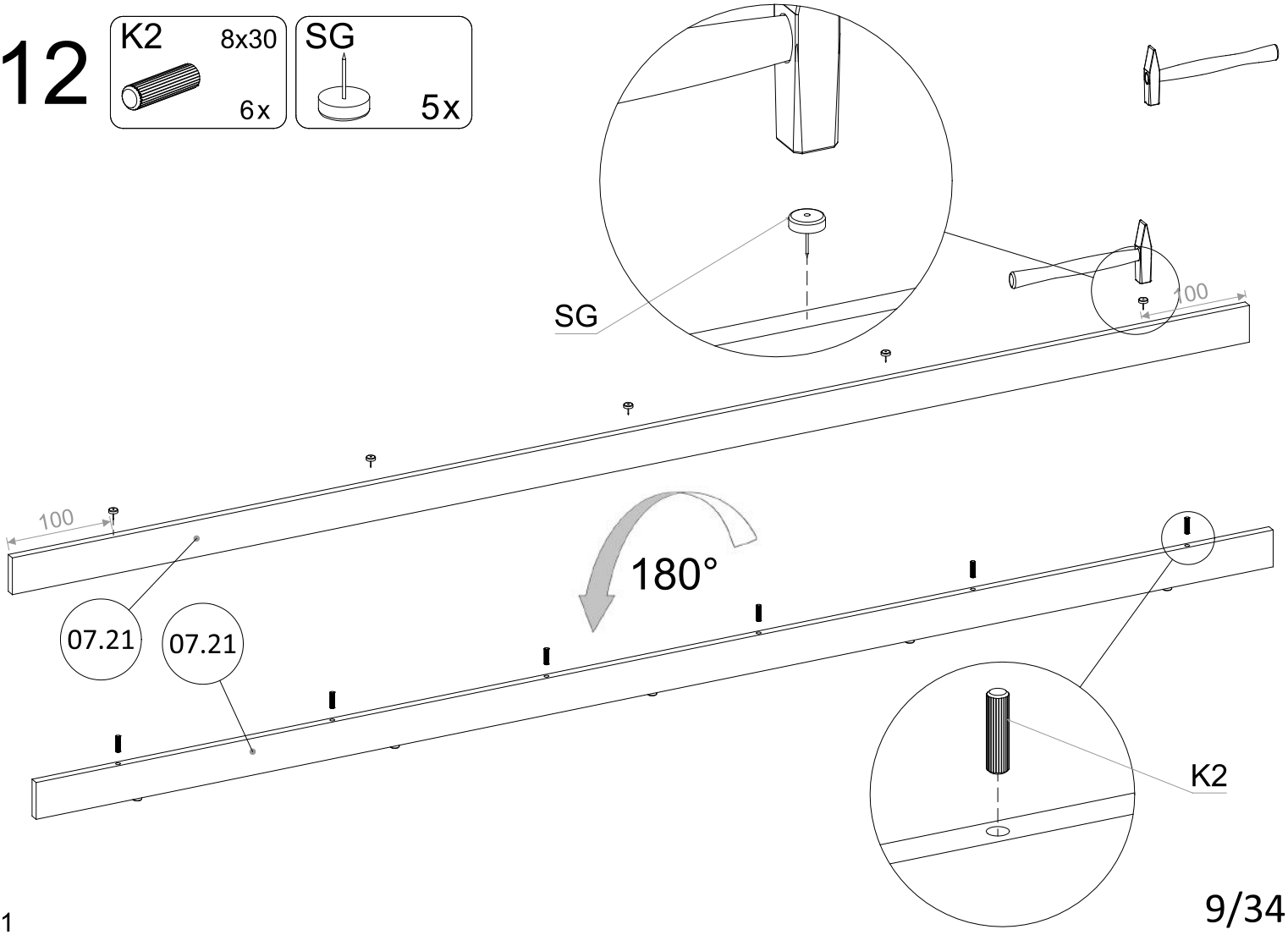
K2
8x30
6x
SG
5x
SG
100
100
180°
07.21
07.21
K2

# 13

KX 4x3x

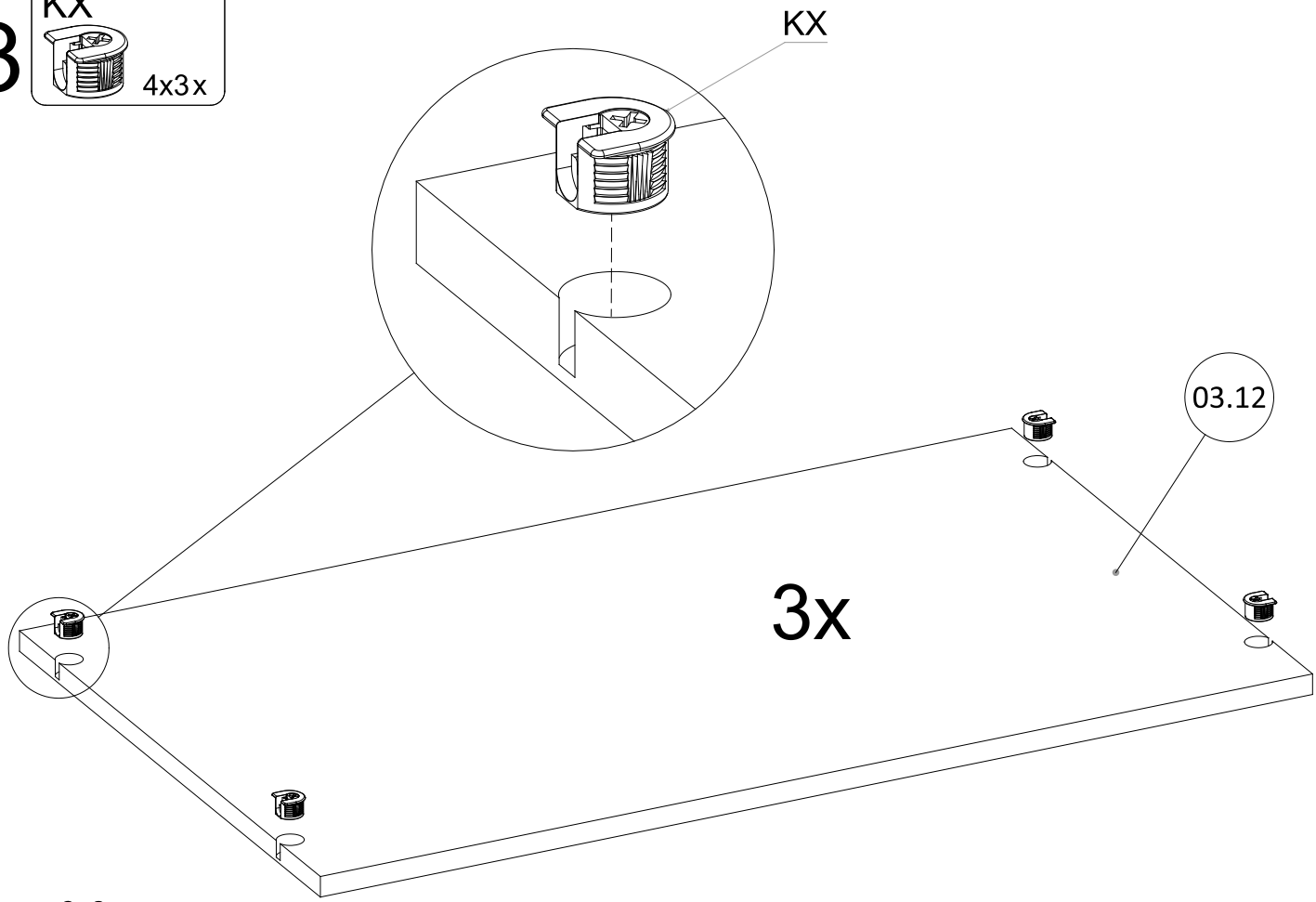


2x2

# 14

K2 8x30 4x

M12 Ø15x12 2x

TM1 2x

SG 4x

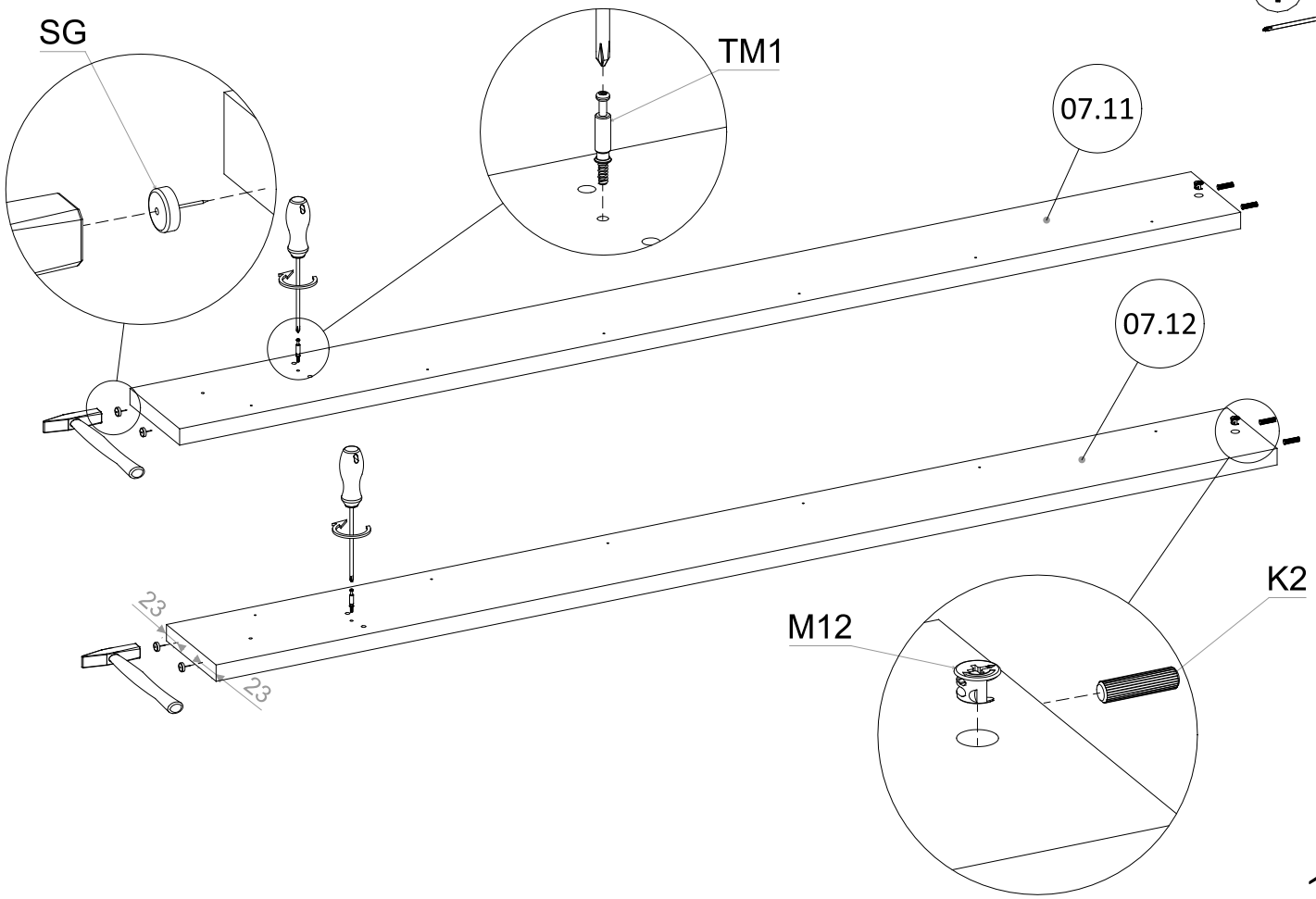

# 15

| W2 2,5x13 | TM1 | FASZ 4/6 |
|---|---|---|
| 16x | 2x | 2x |

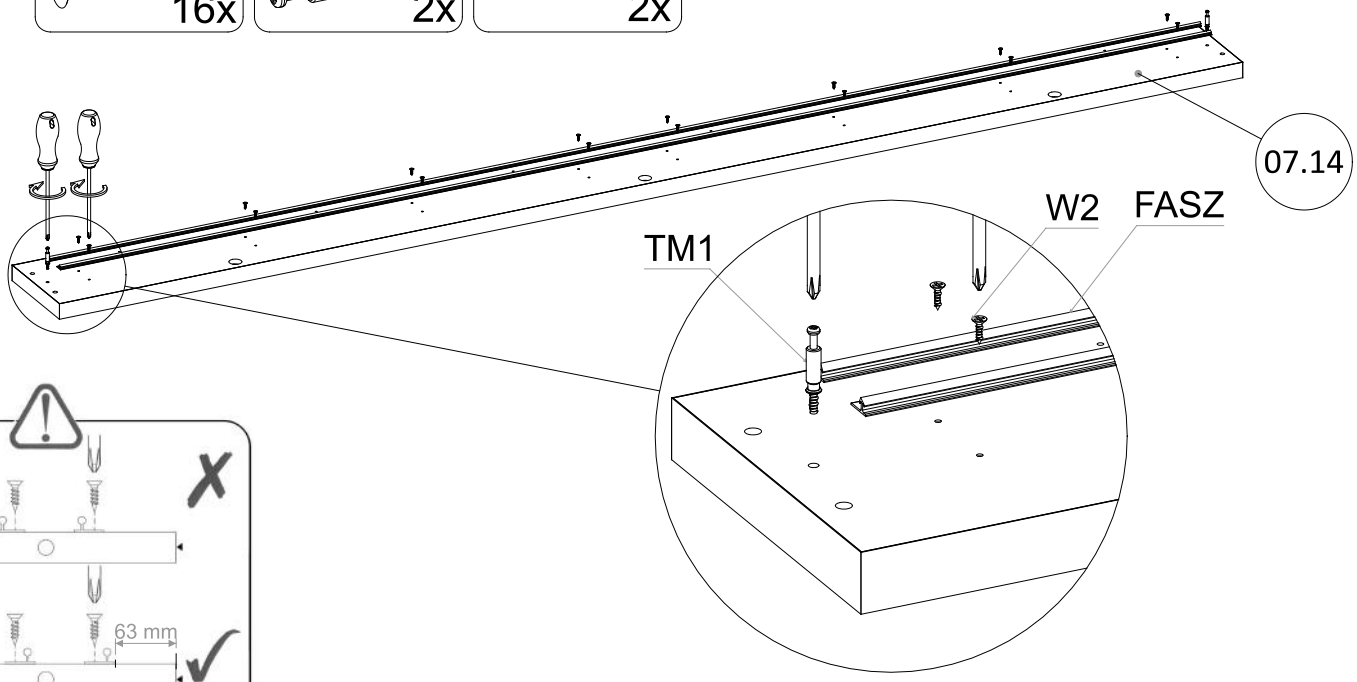


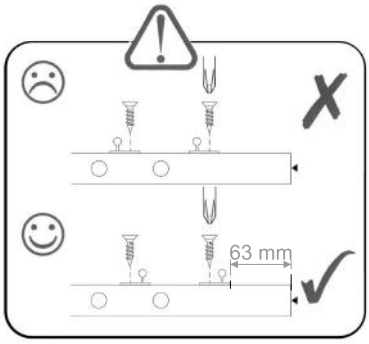


# 16

| K2 8x30 | M12 Ø15x12 | TM1 | W2 2,5x13 | FASZ 4/6 |
|---|---|---|---|---|
| 4x | 2x | 2x | 16x | 2x |

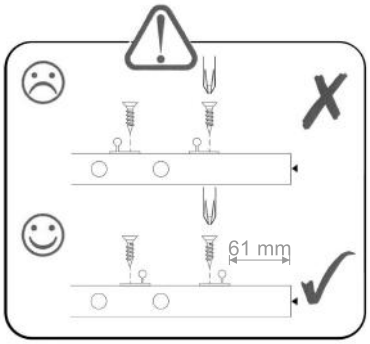


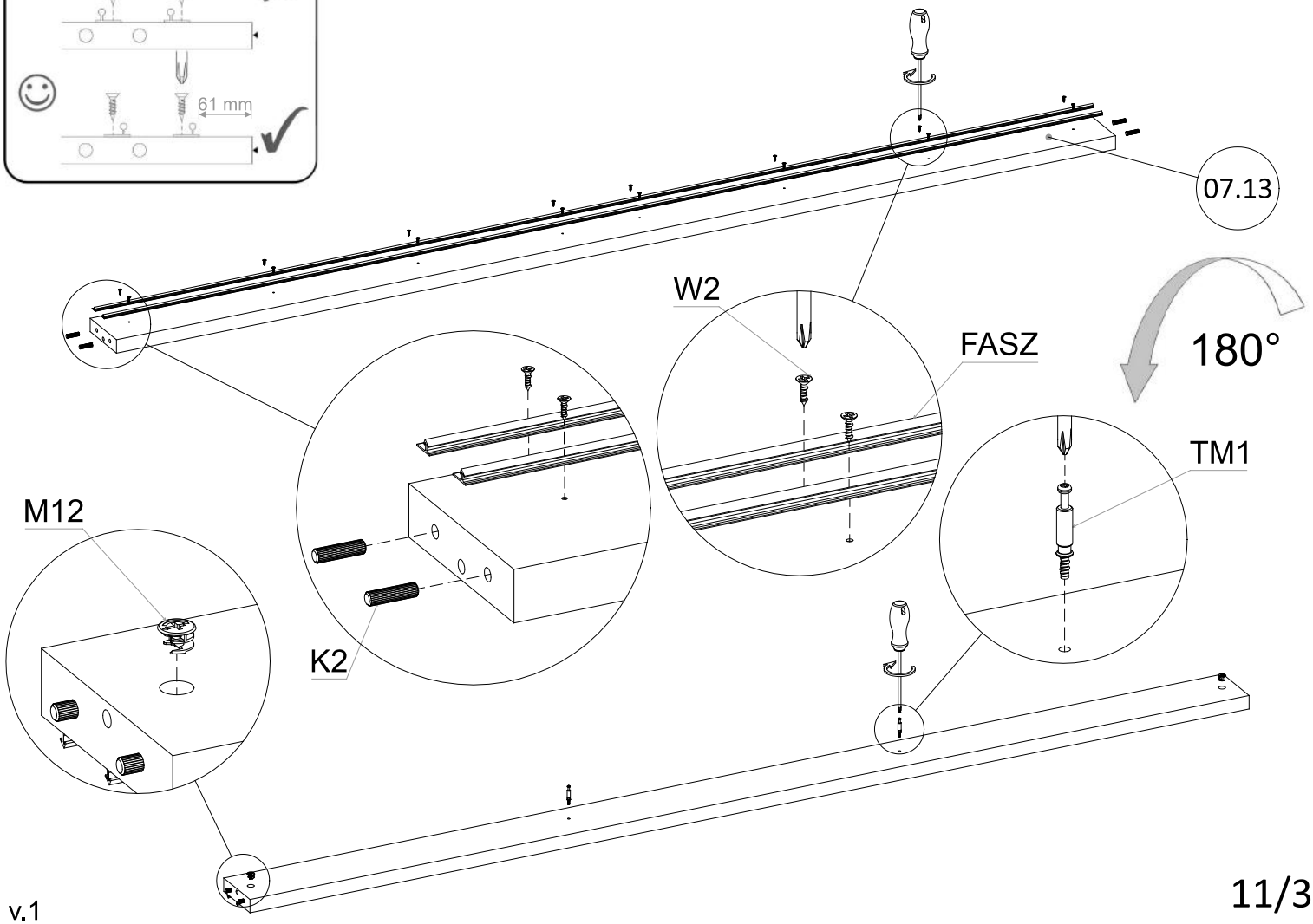

# 17

W6 3,5x16 32x

PP2 8x

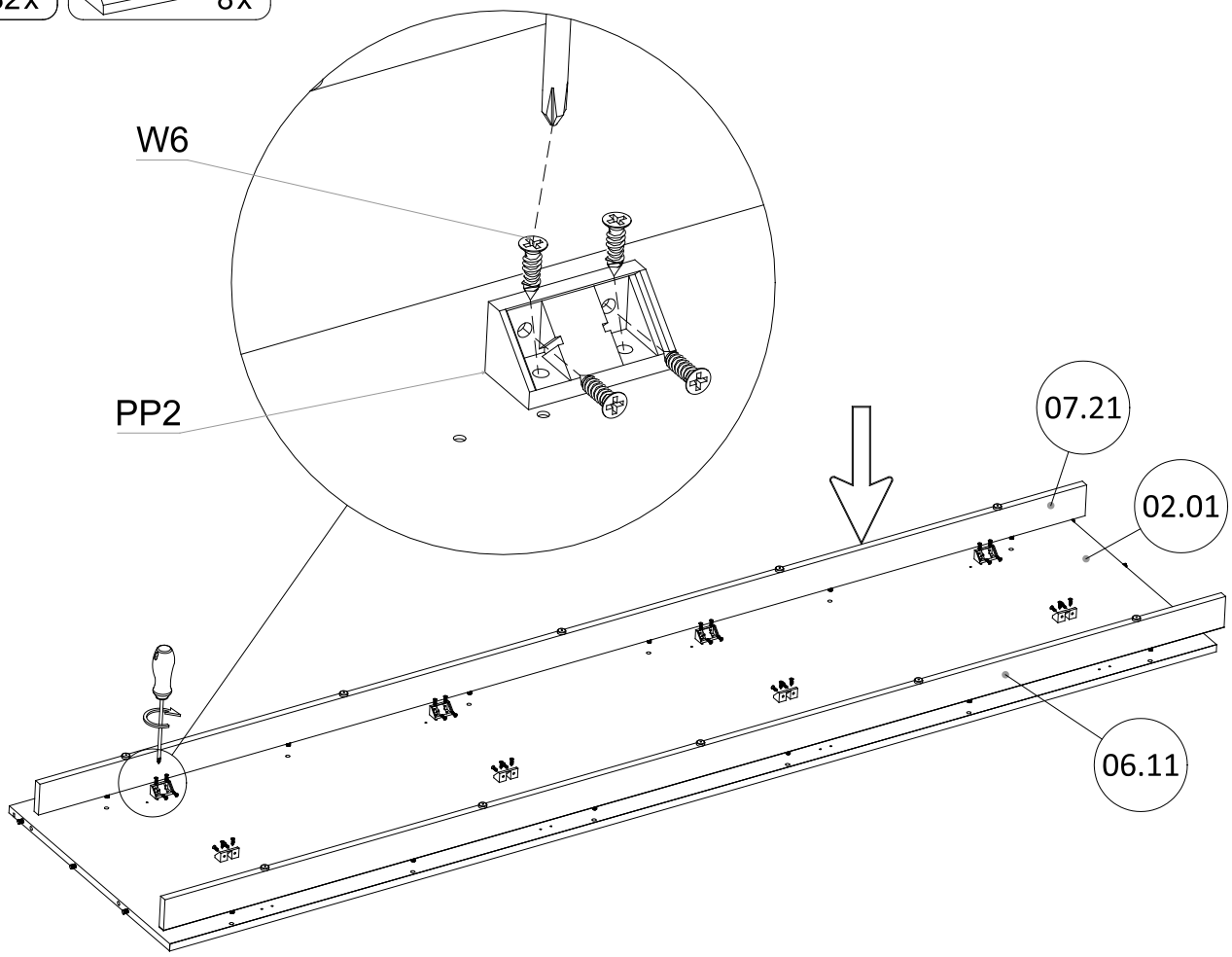


# 18

TM1 4x

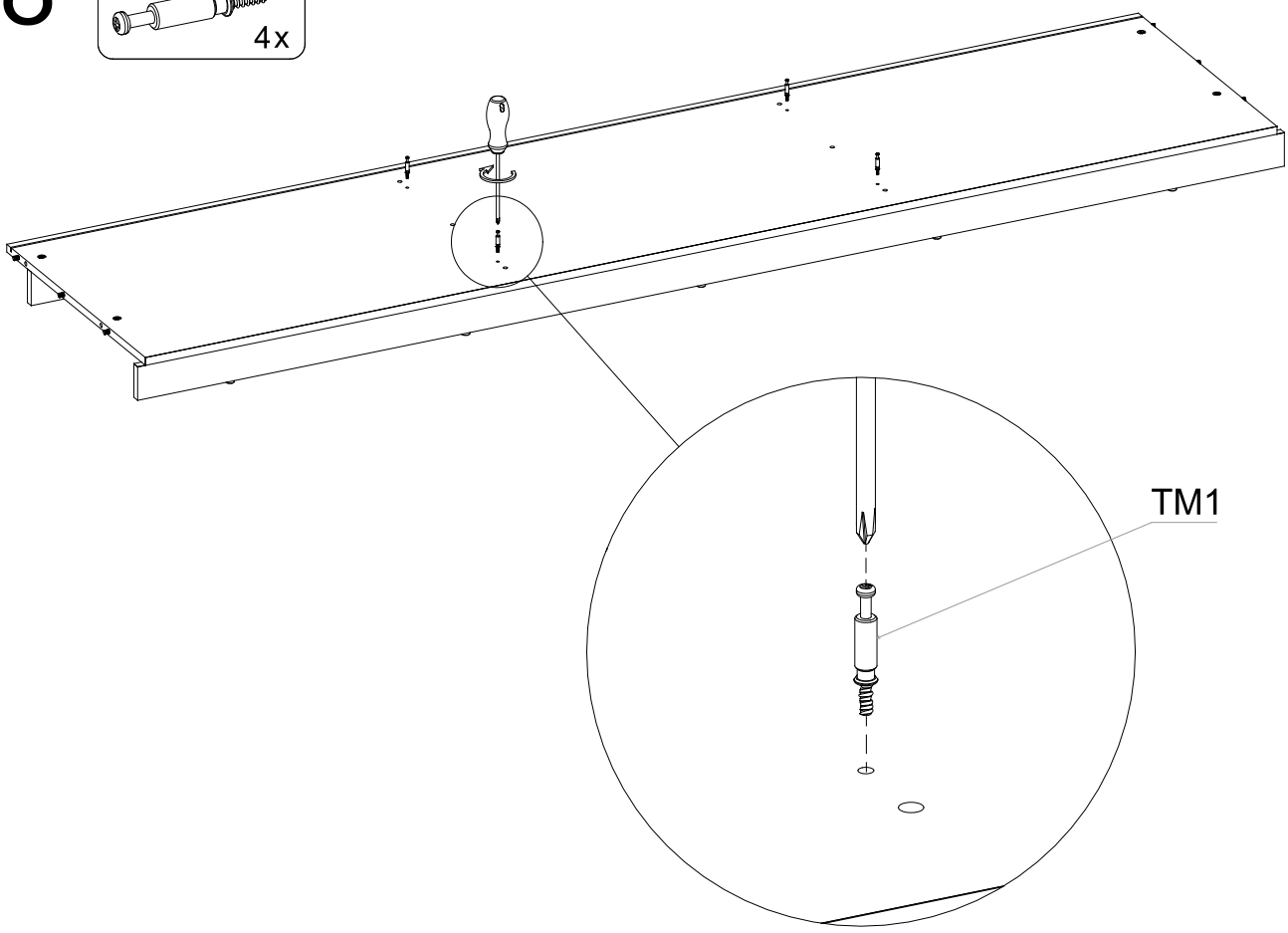

# 19

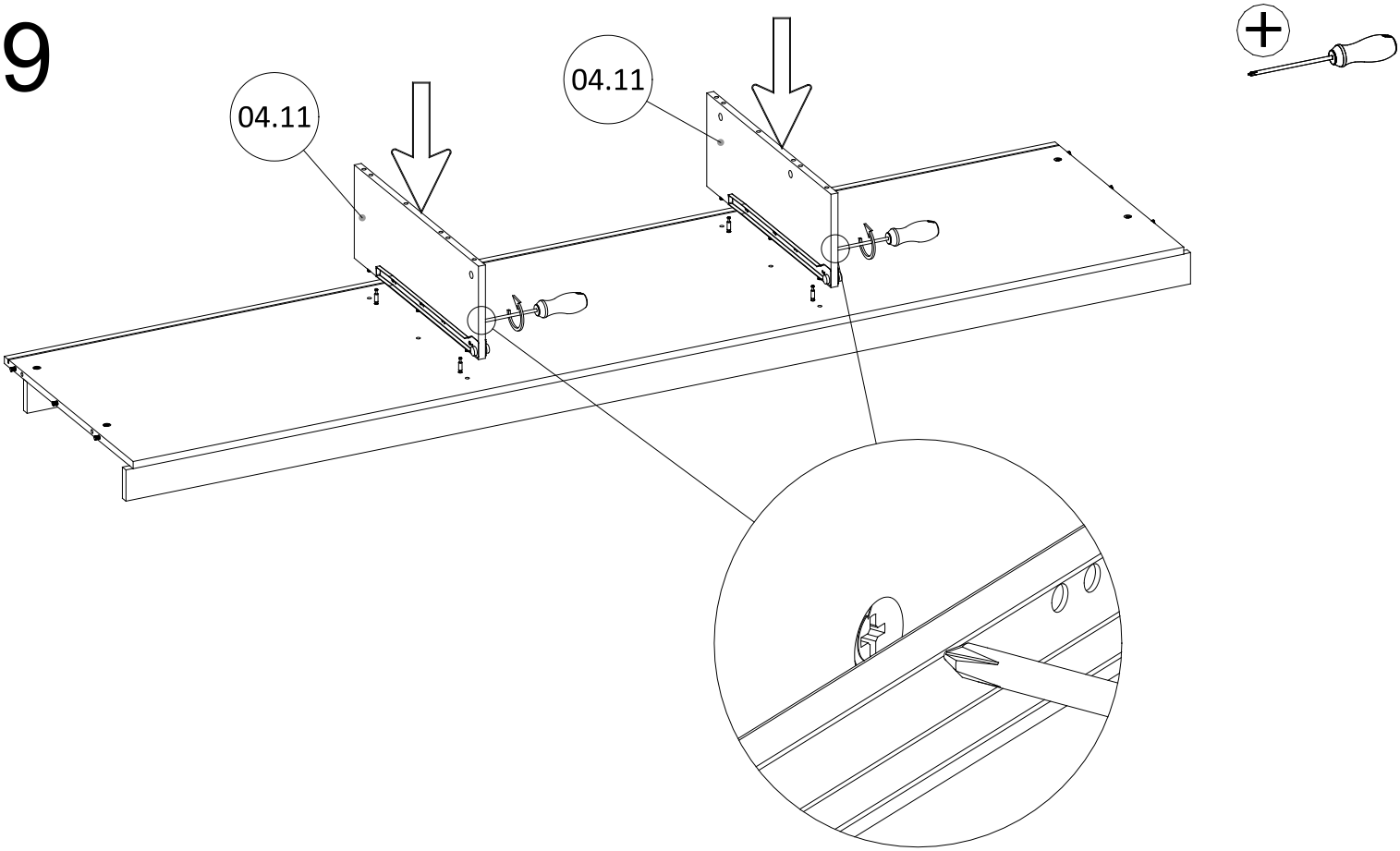


# 20

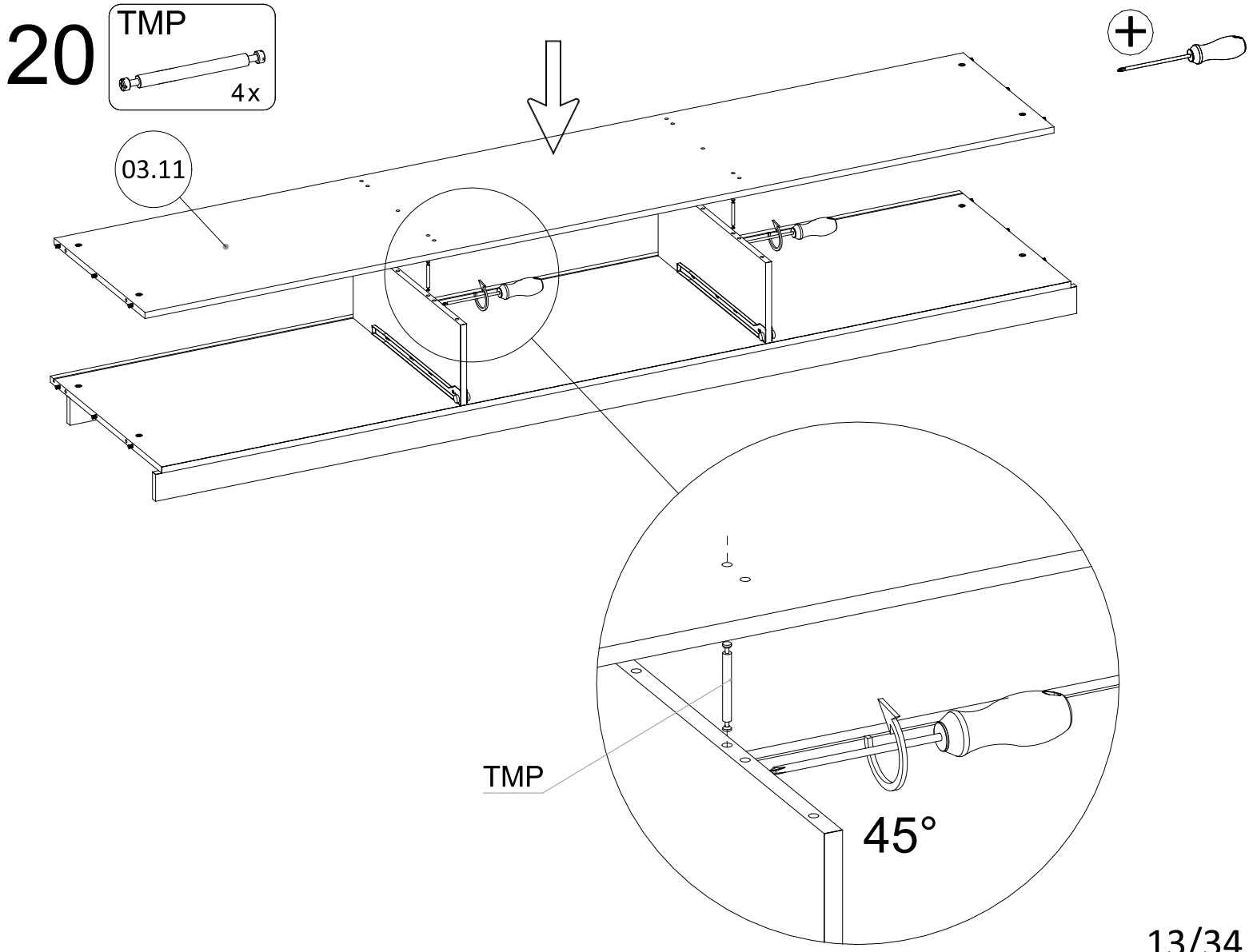

# 21

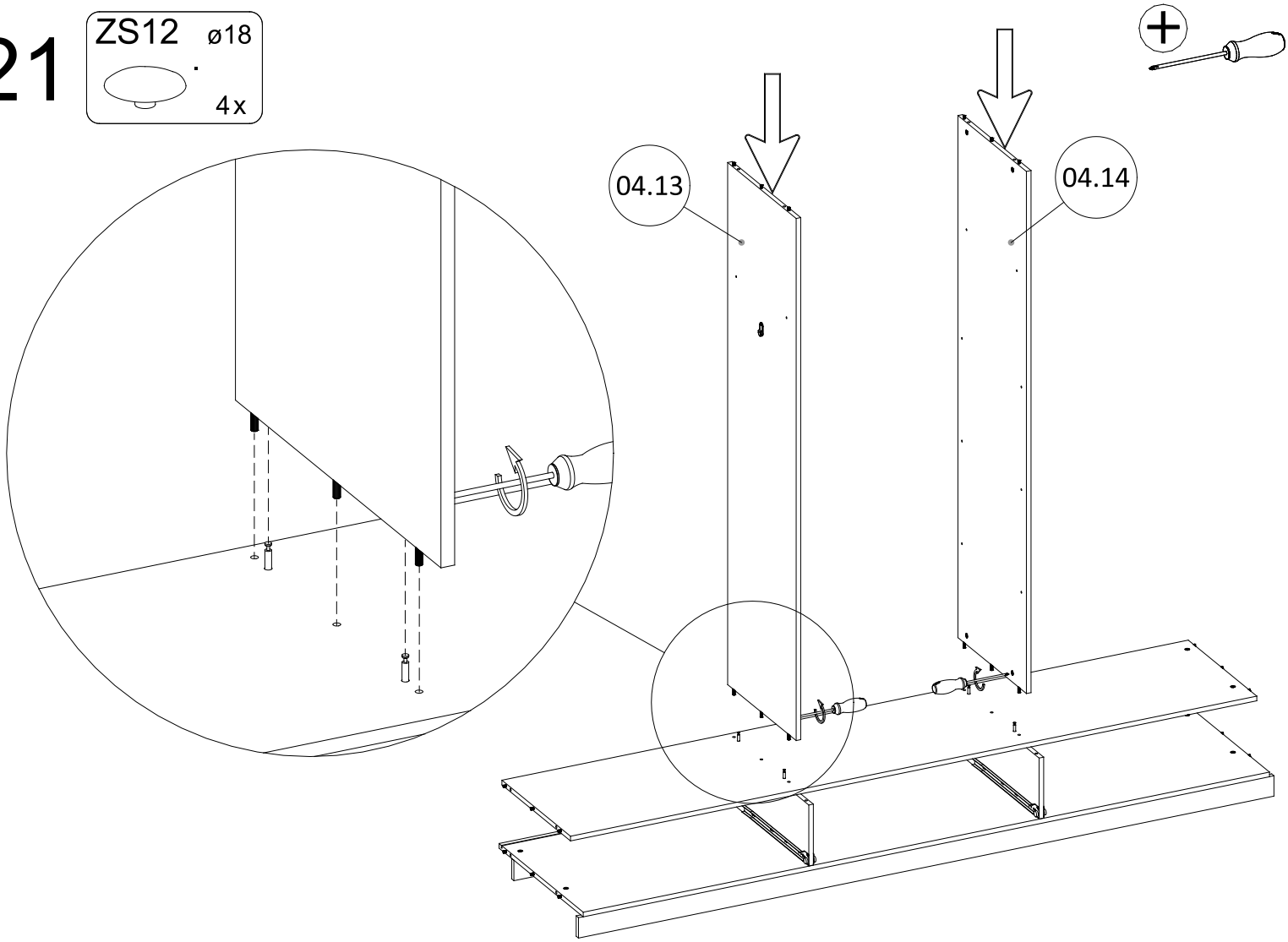


# 22

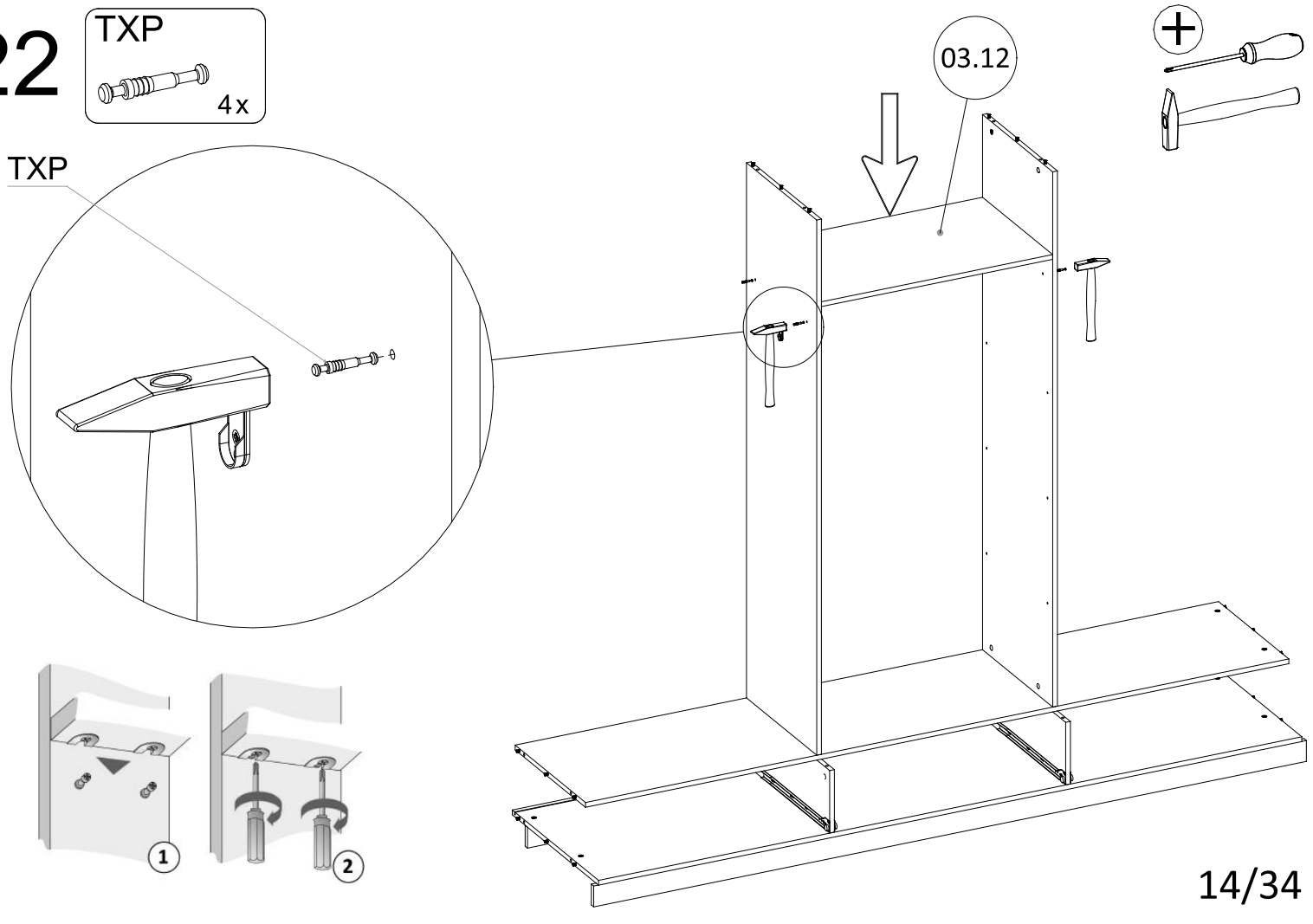

# 23




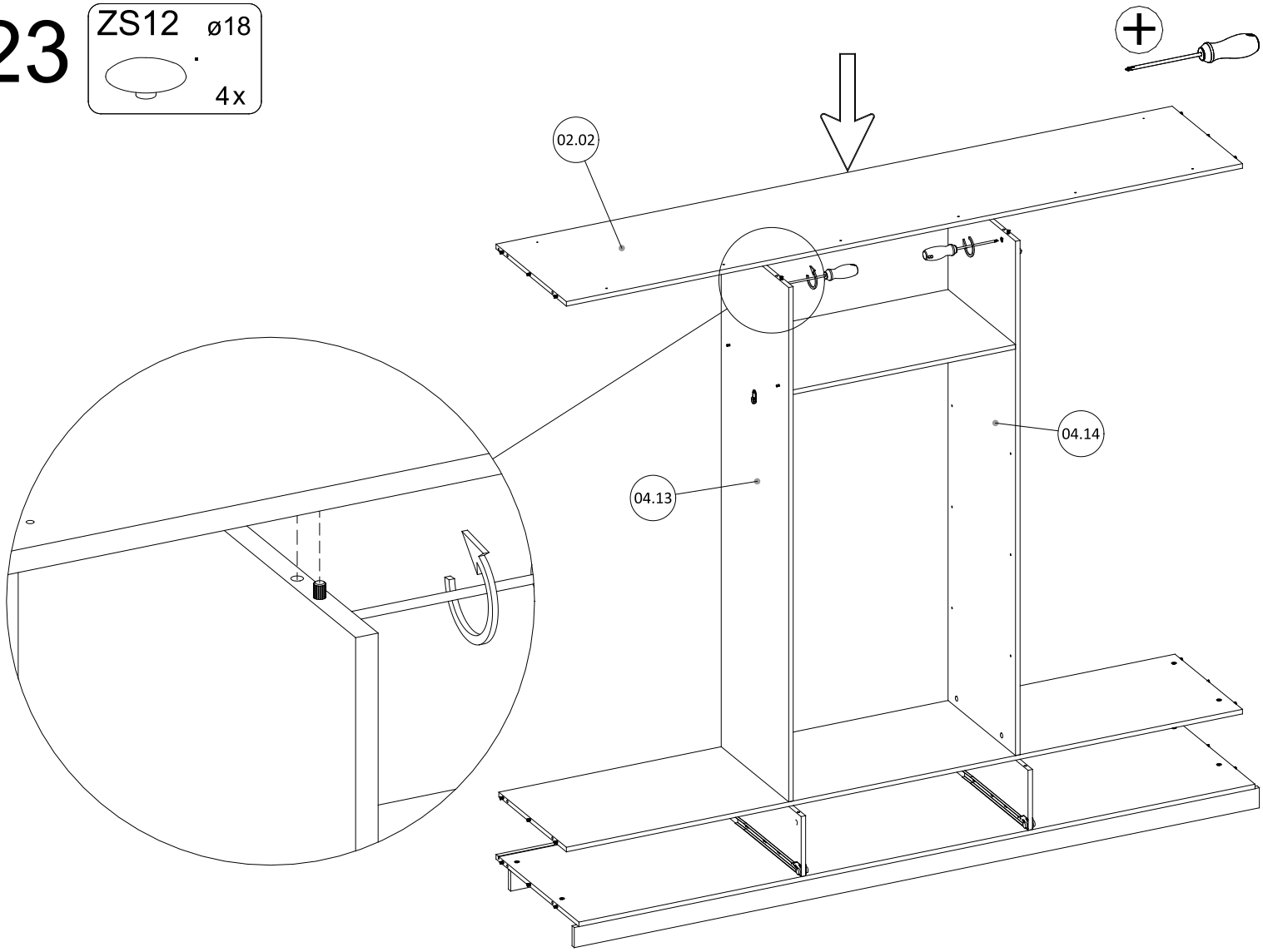


# 24

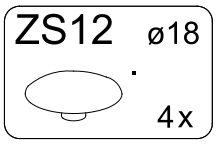


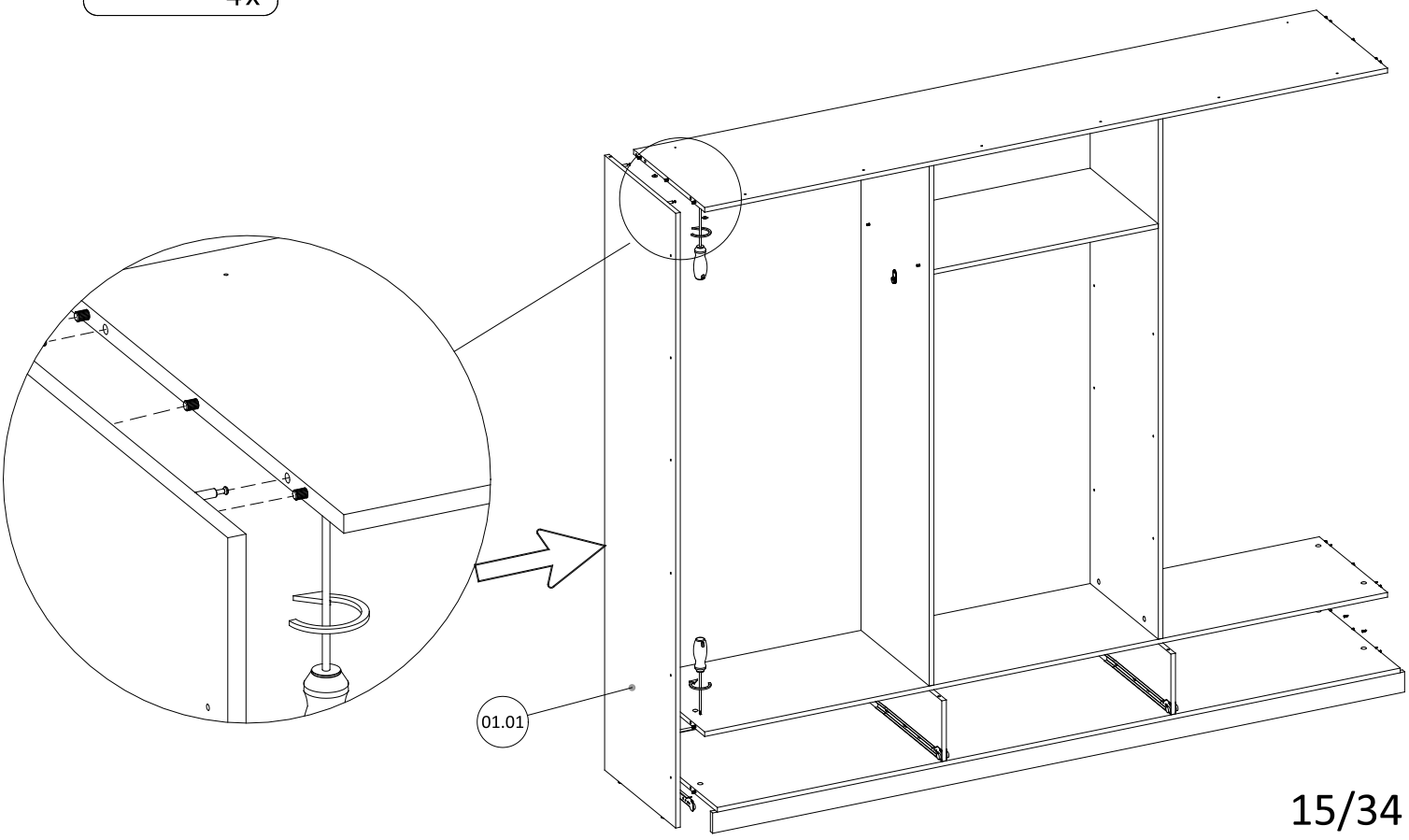

# 25

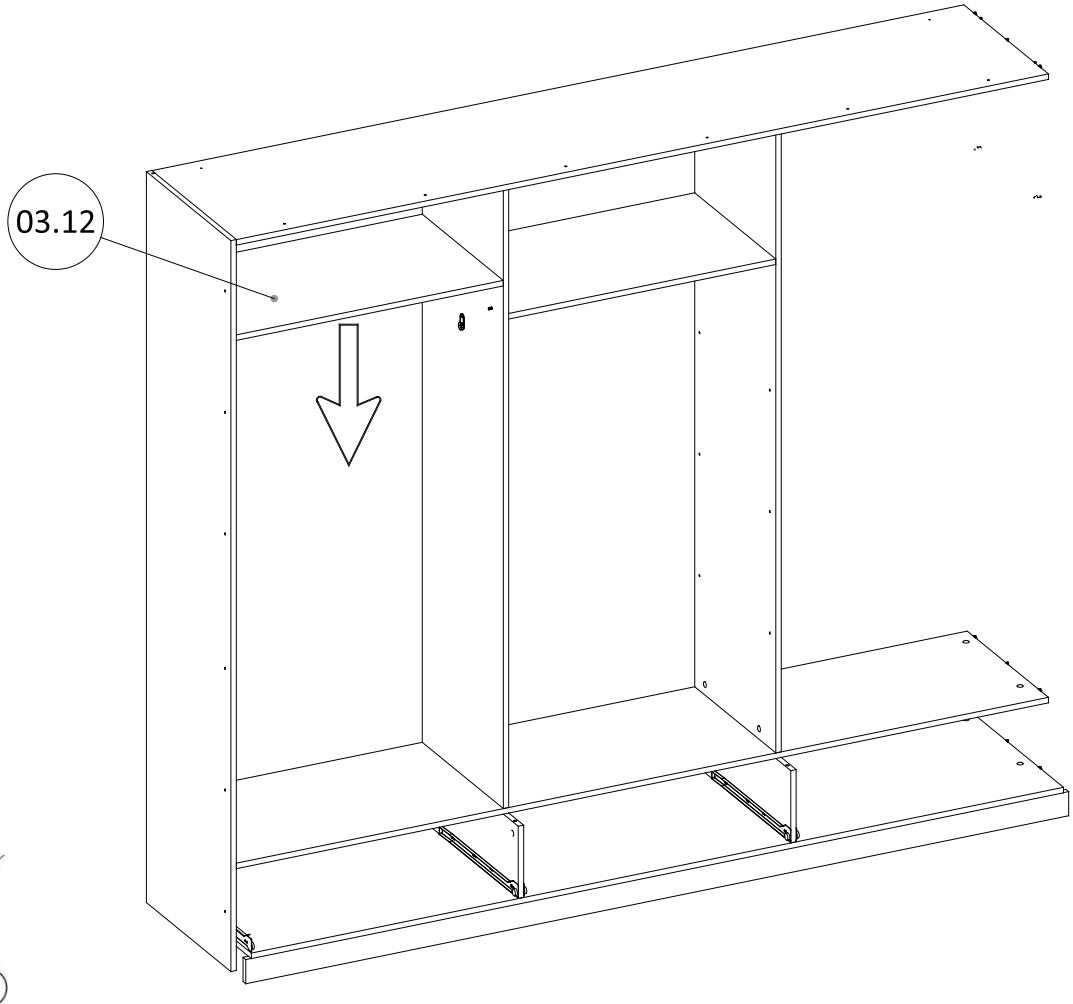


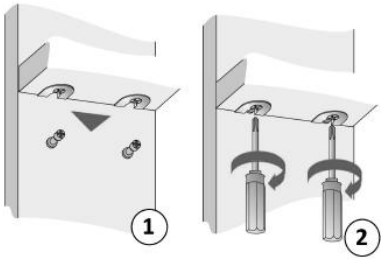


# 26

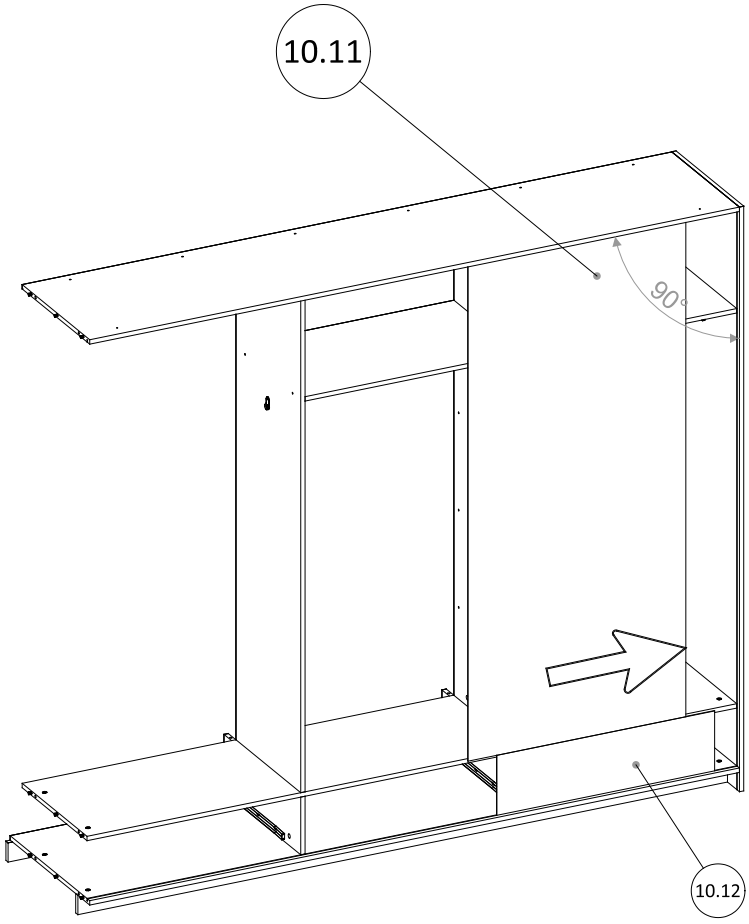




v.1

# 27

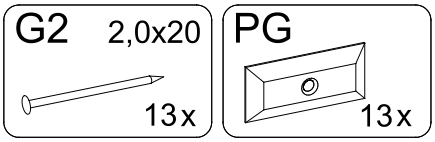
G2
2,0x20
13x
PG
13x

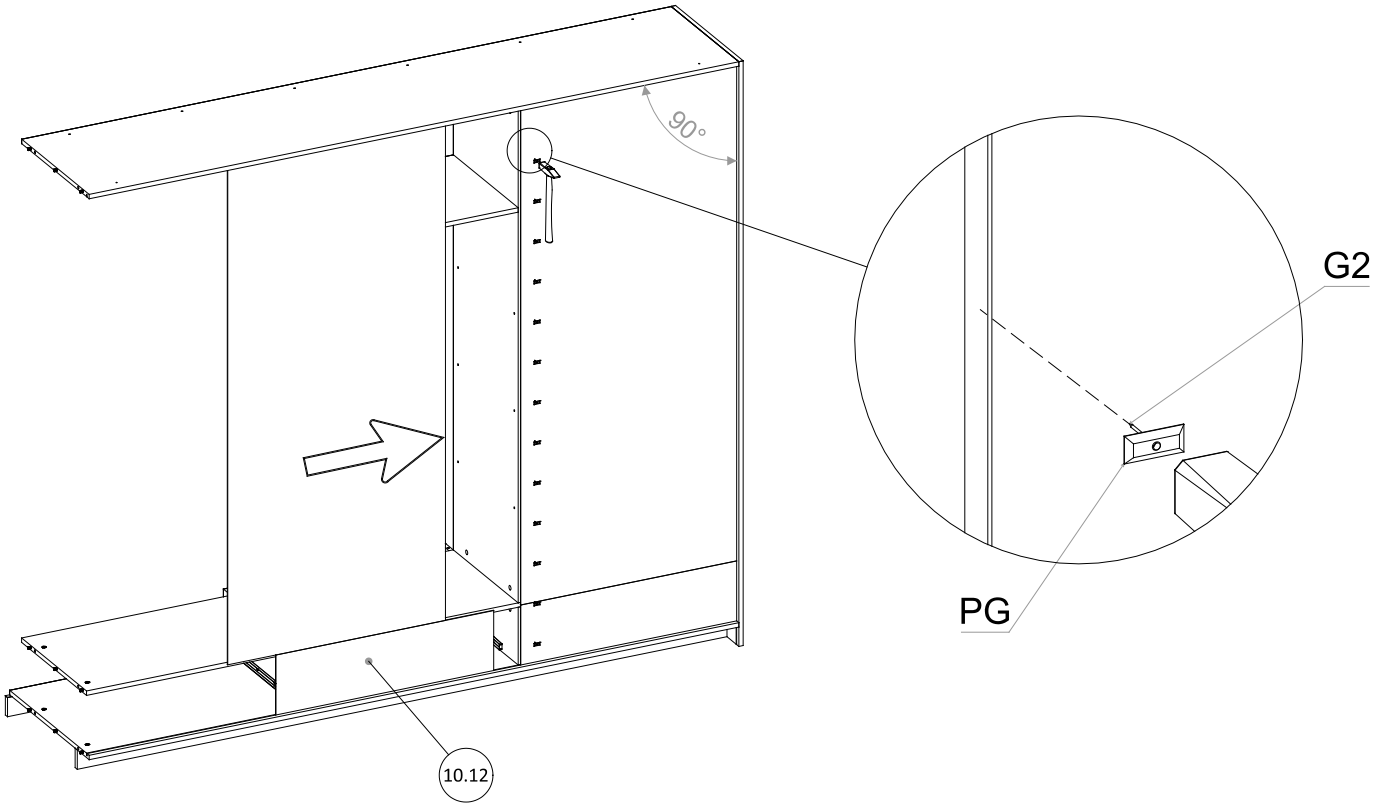
90°
G2
PG
10.12

# 28

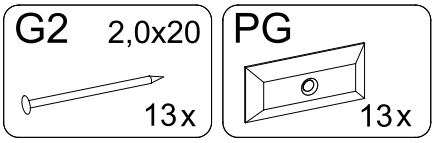
G2
2,0x20
13x
PG
13x

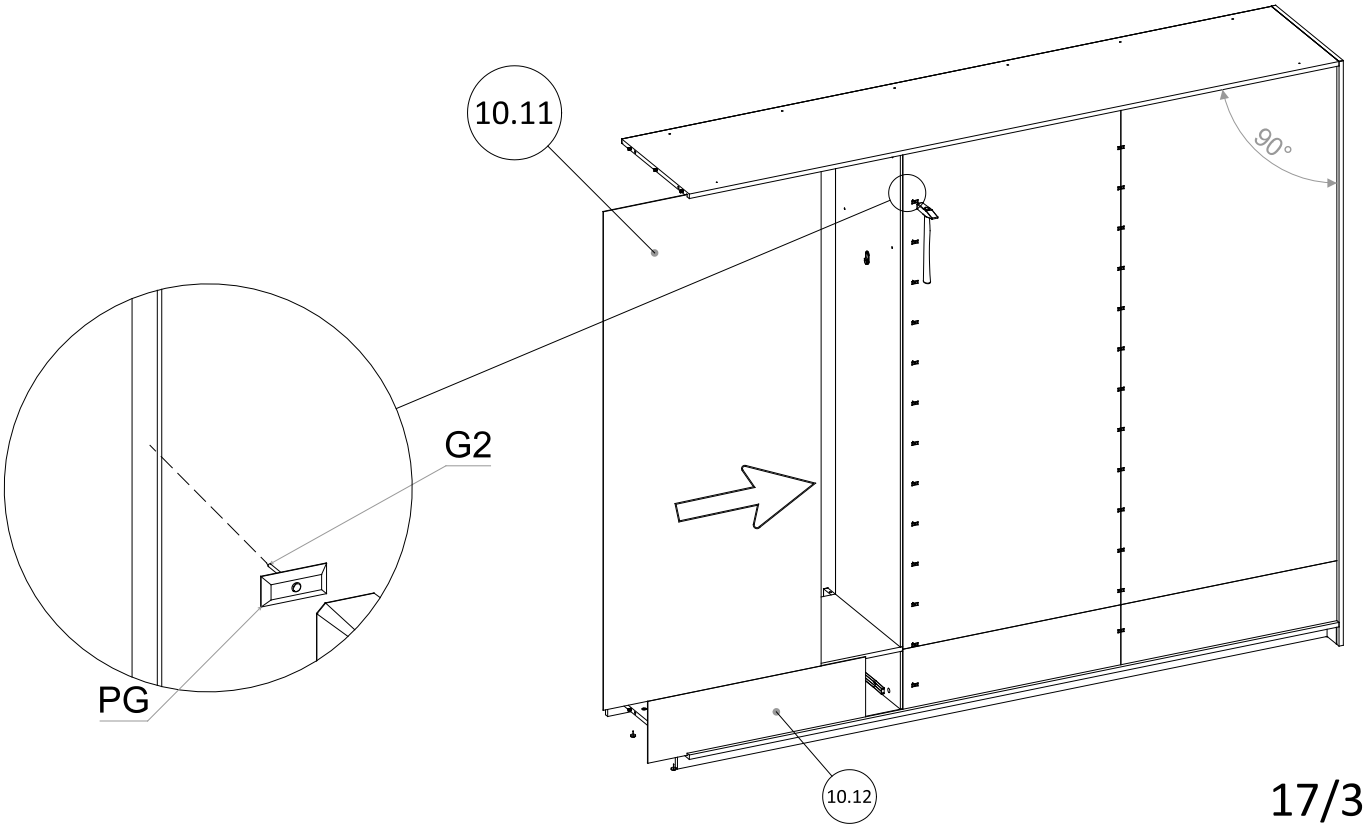
10.11
90°
G2
PG
10.12

# 29

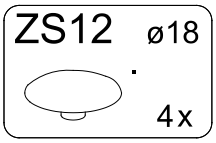


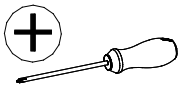

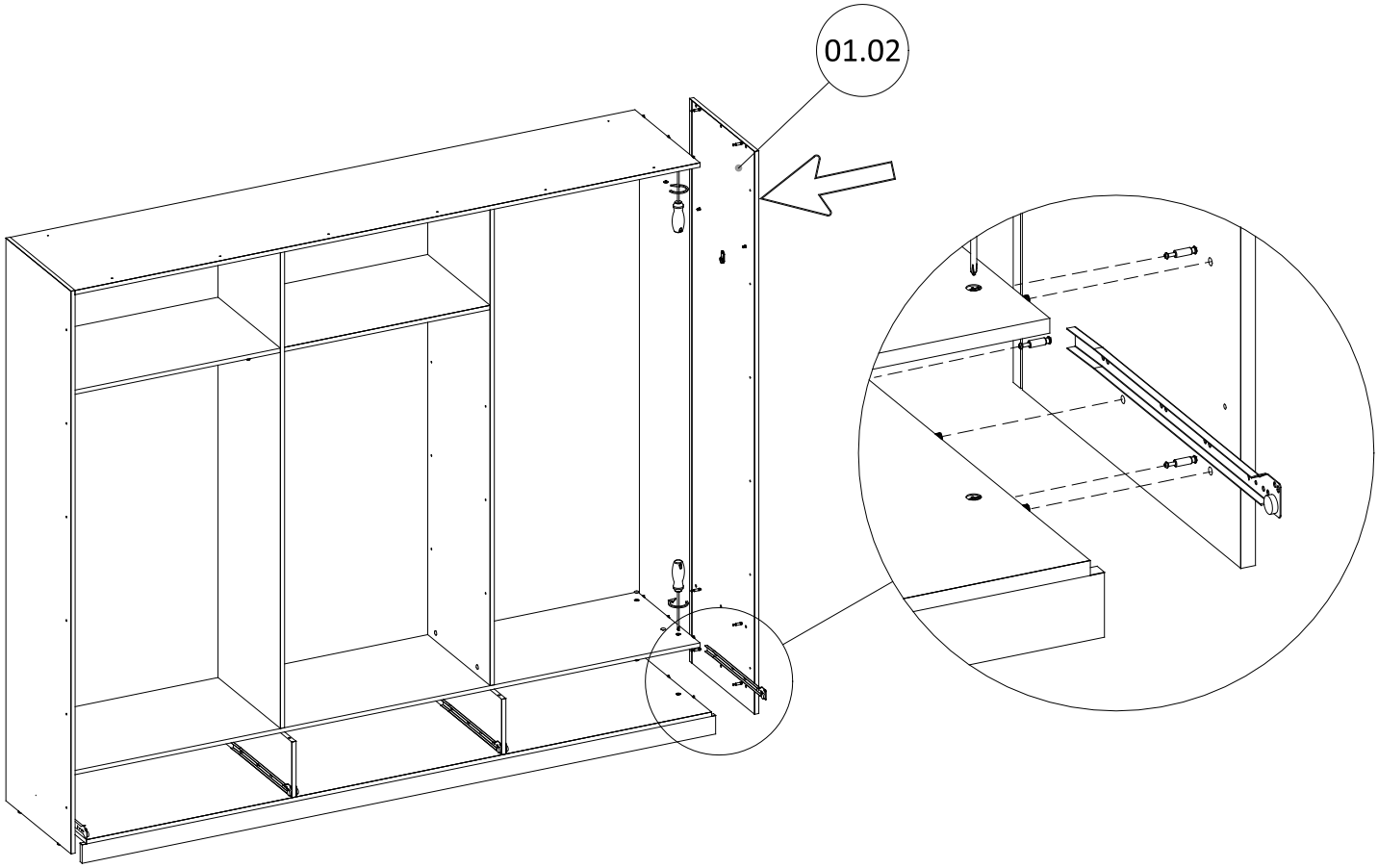


# 30

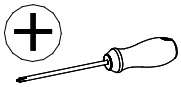

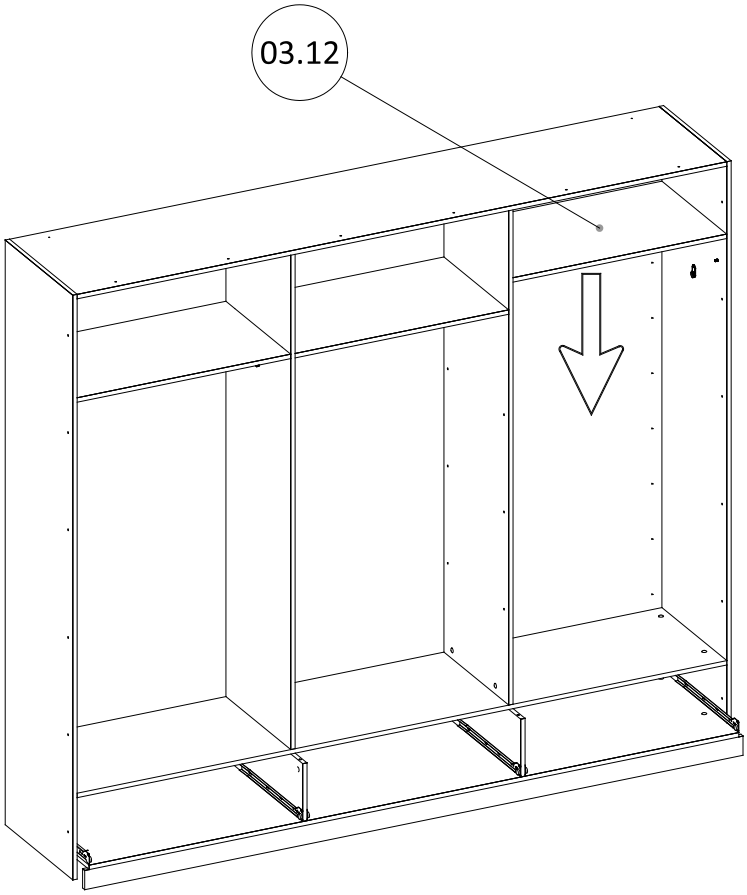


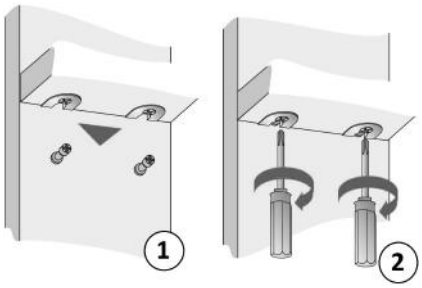

# 31

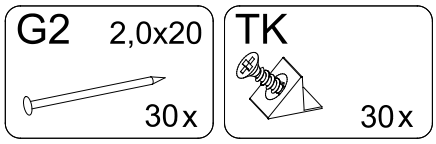


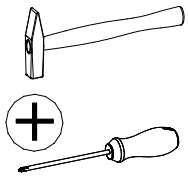

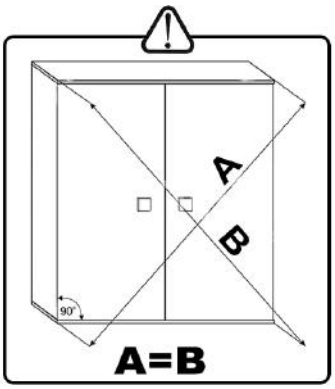


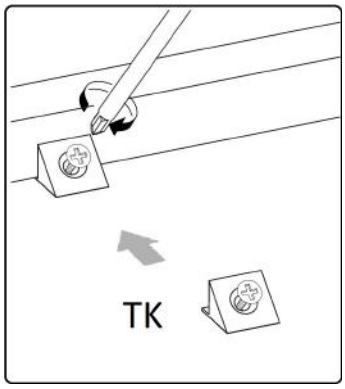


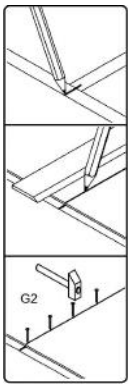


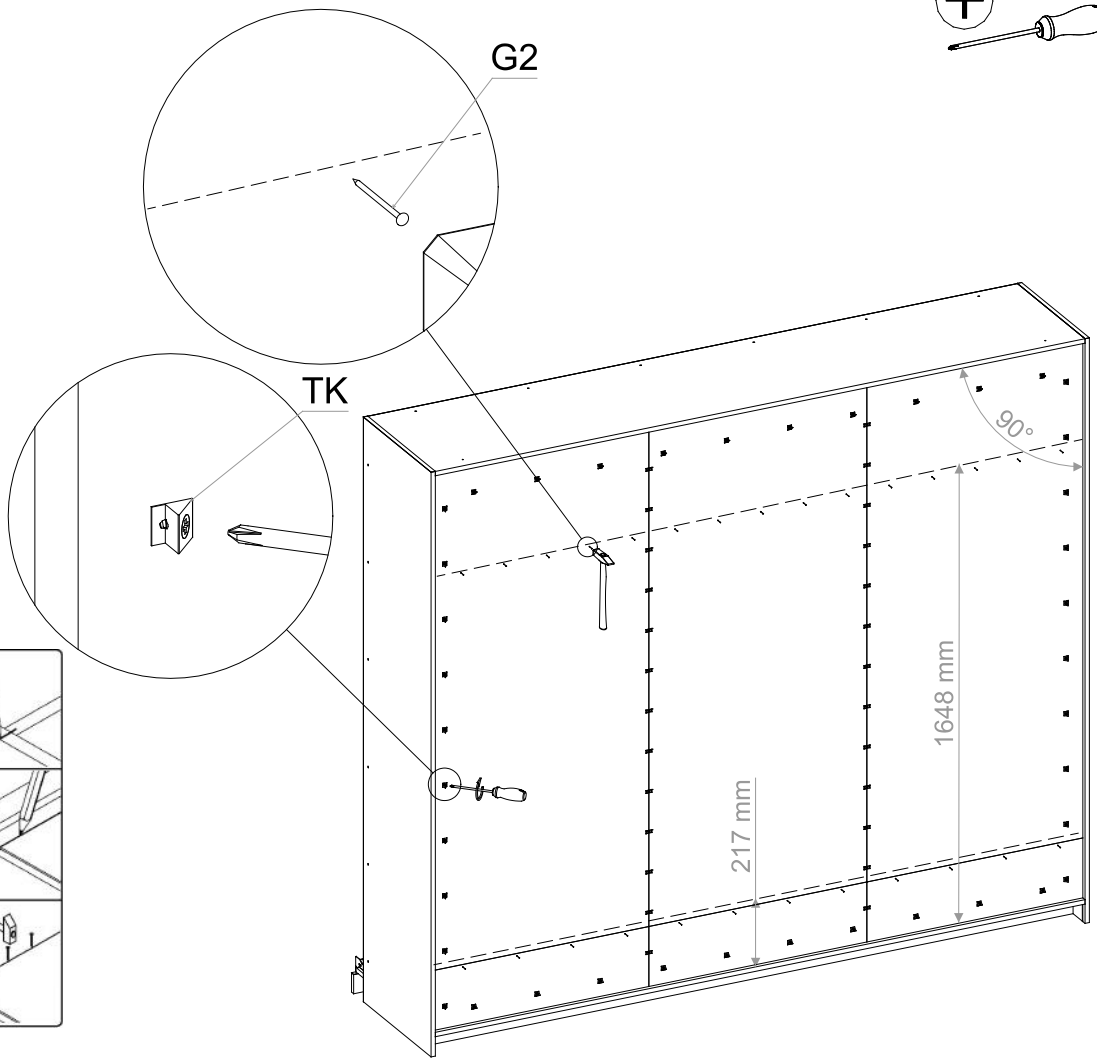


# 32

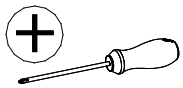

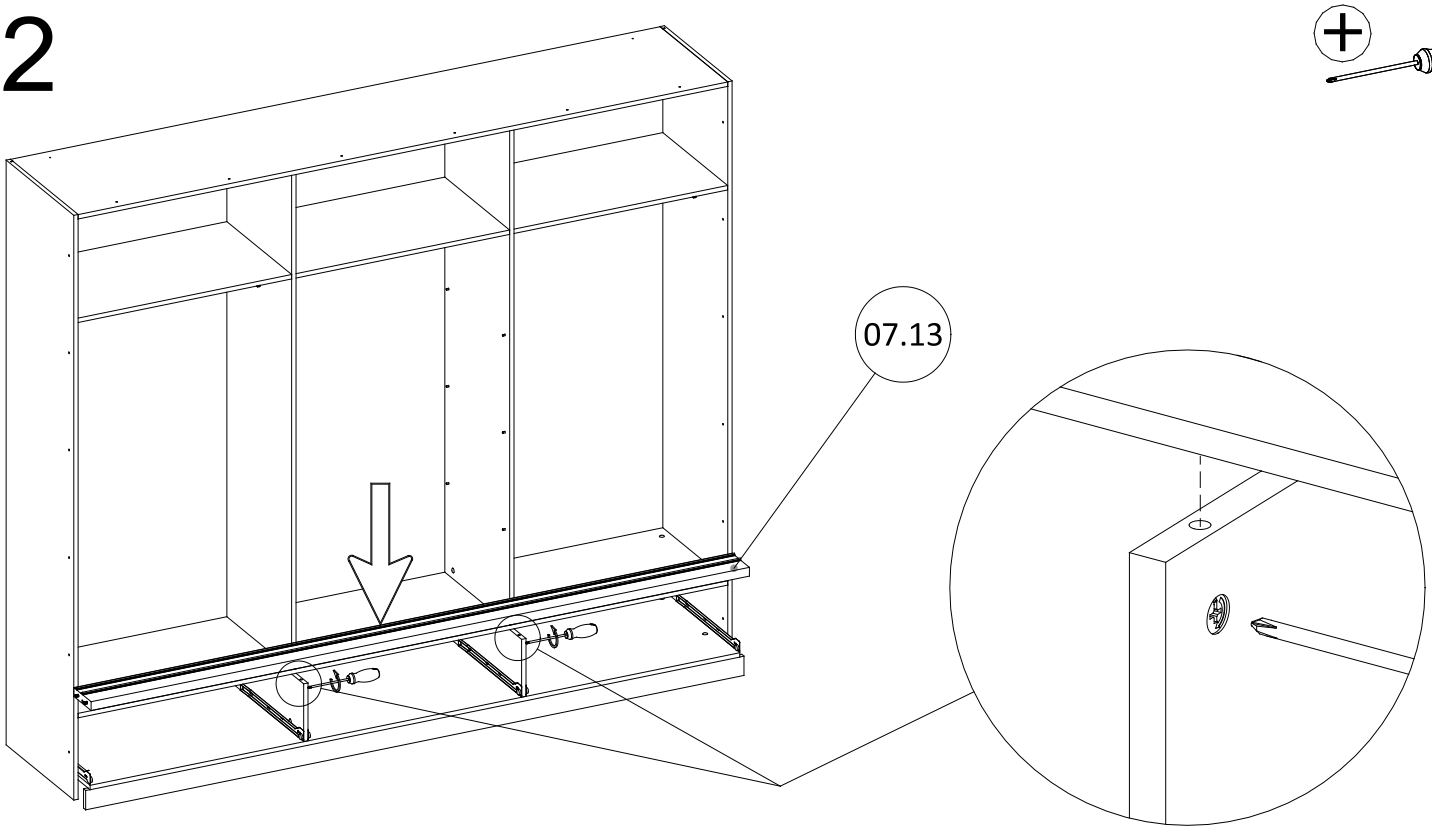




v.1

# 33

| W9 4x30 | WE76 6,3x33 | ZS12 ø18 | NA13 Ø13 | D8 8mm |
|---|---|---|---|---|
| 12x | 2x | 2x | 12x | 4x |

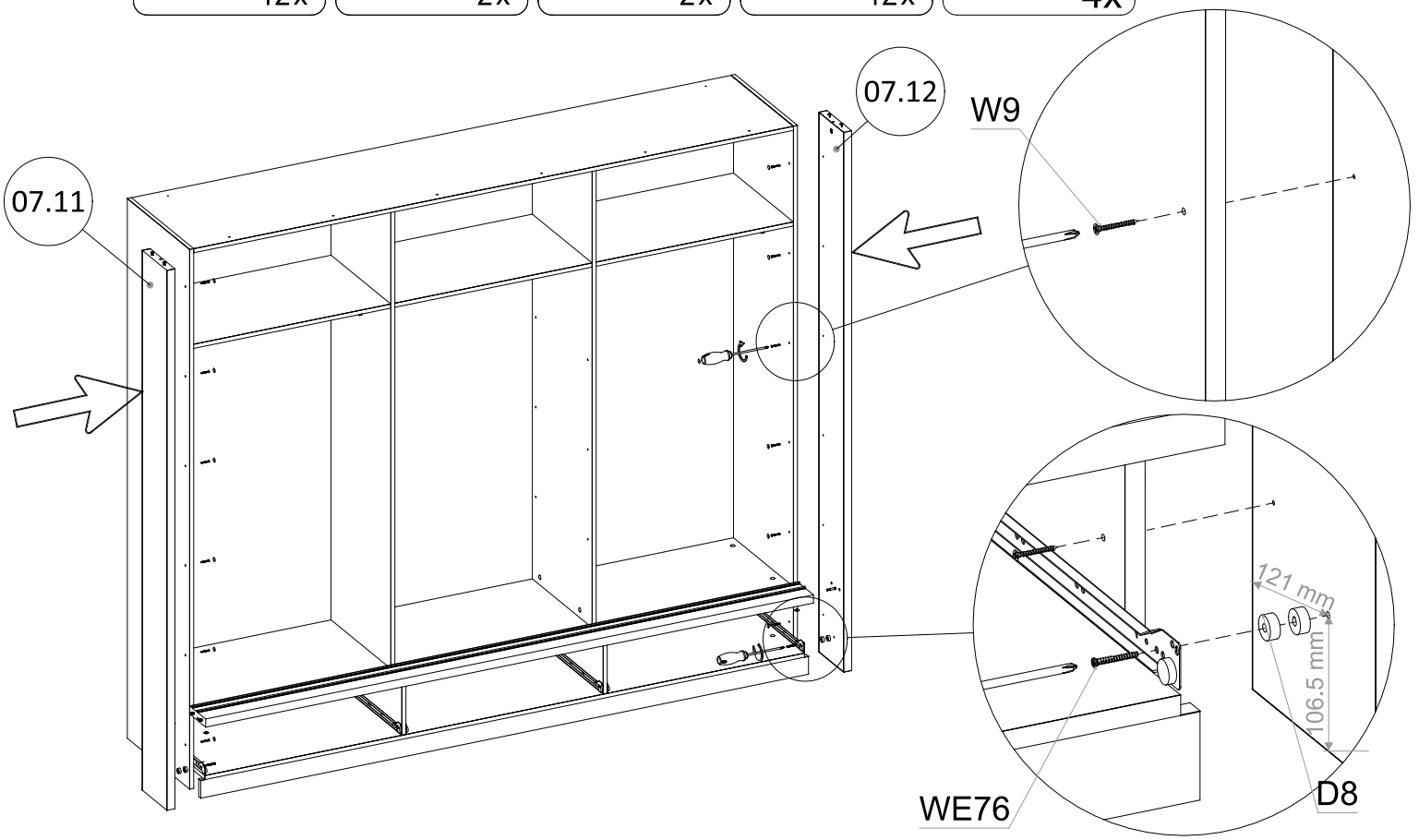


# 34

| W9 4x30 | ZS12 ø18 | NA13 Ø13 |
|---|---|---|
| 6x | 2x | 6x |

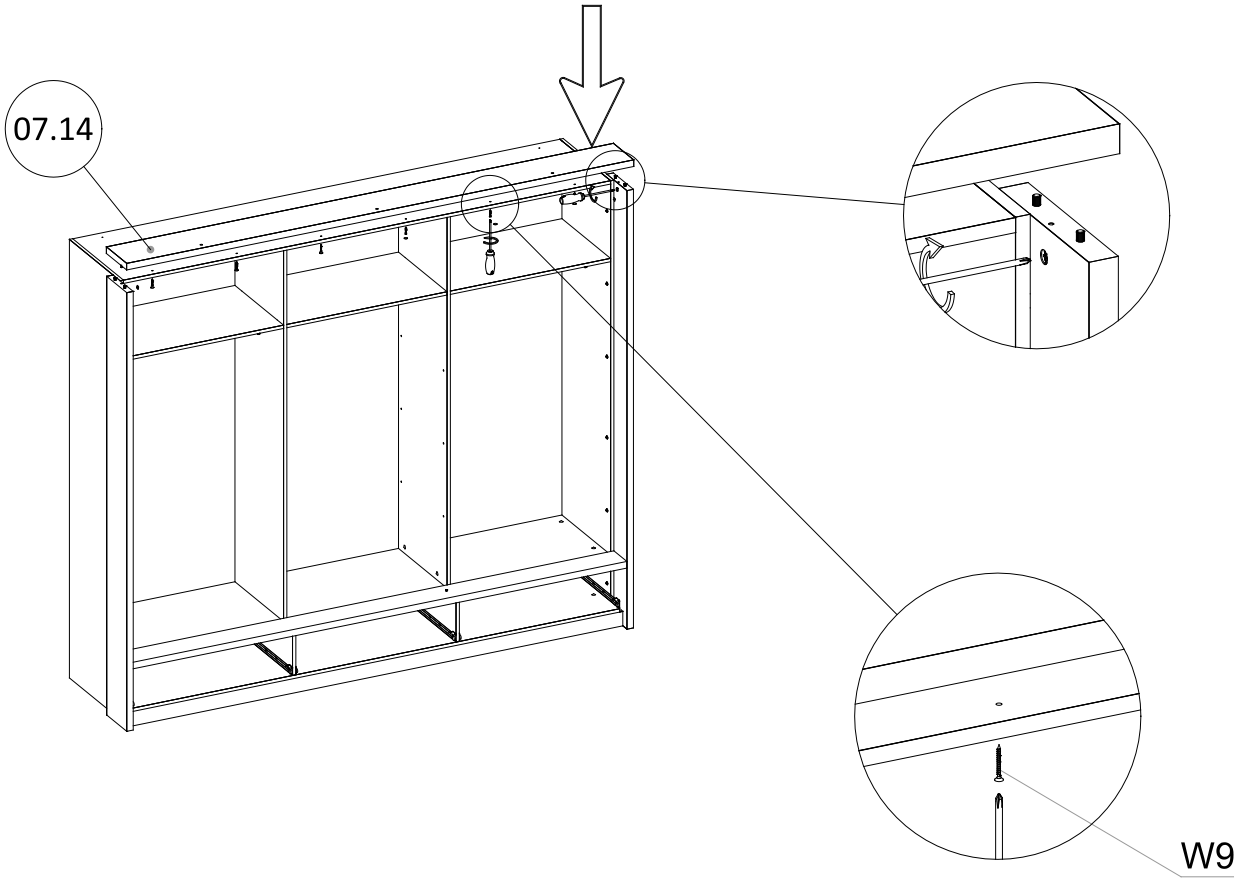




v.1

# 35

Z-3PRIMUS-AI-BC-WN

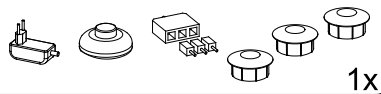

1x

4/6

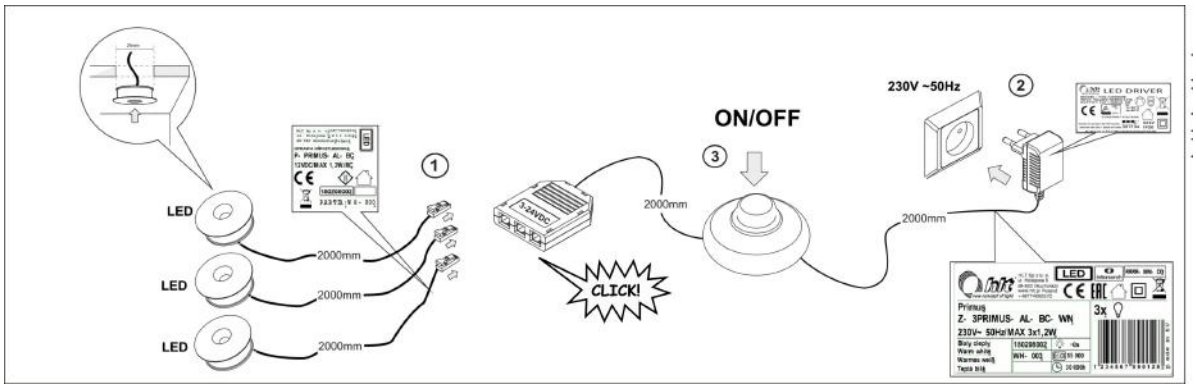


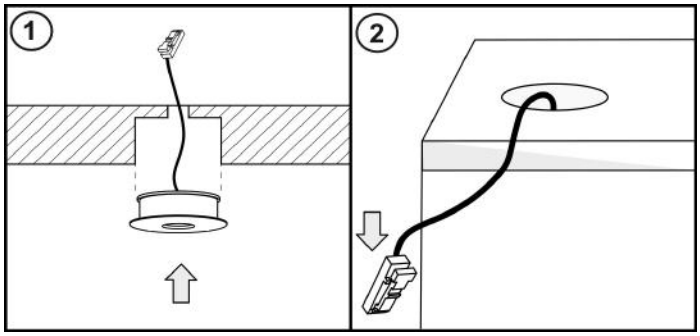


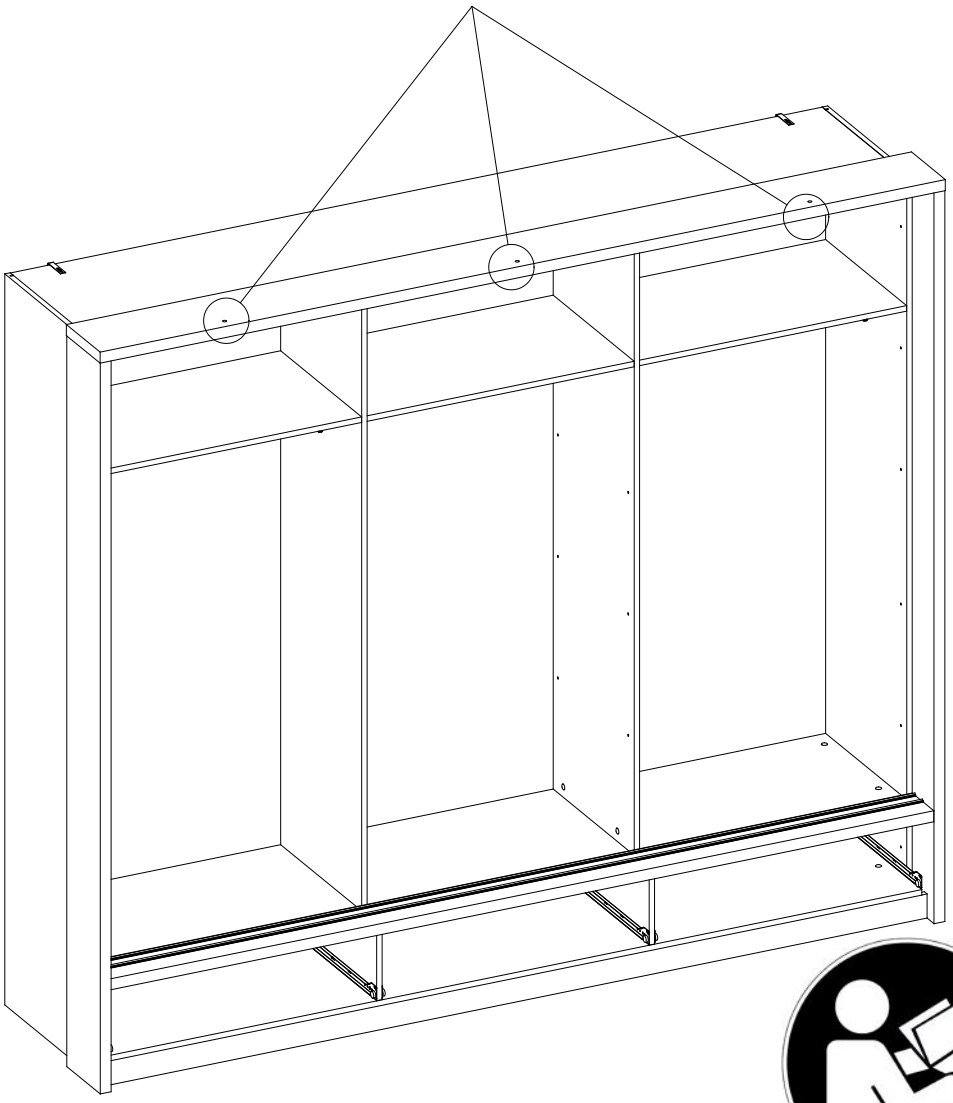

# 36

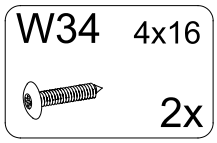


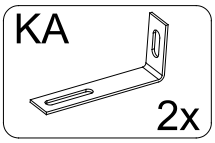


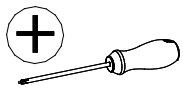

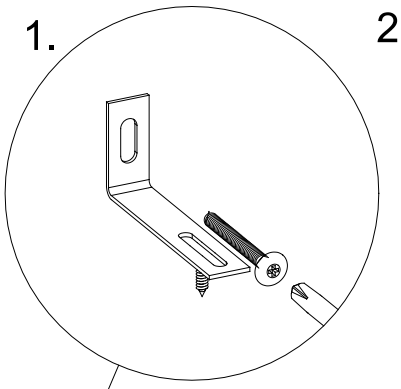


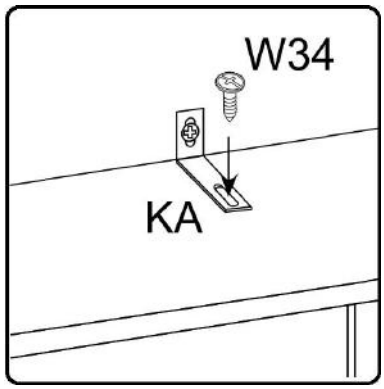


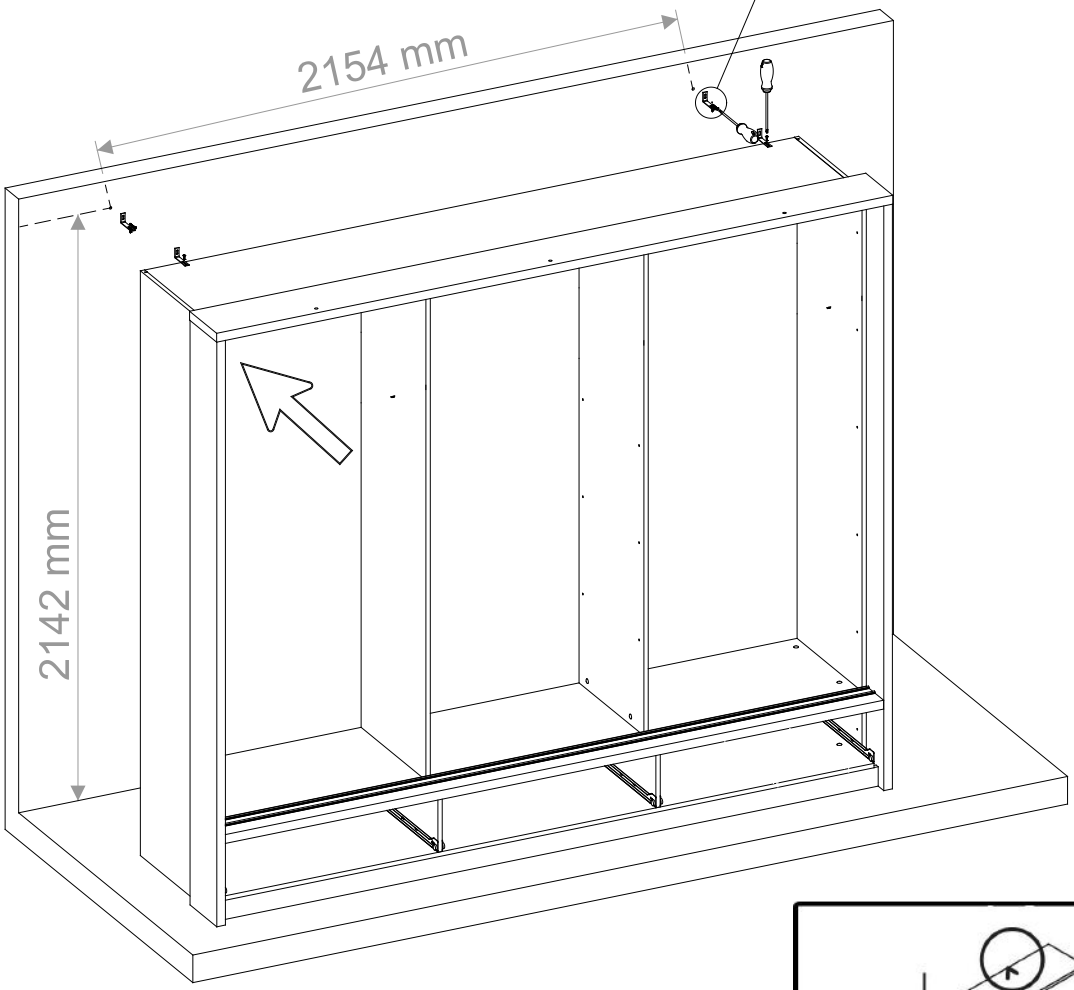


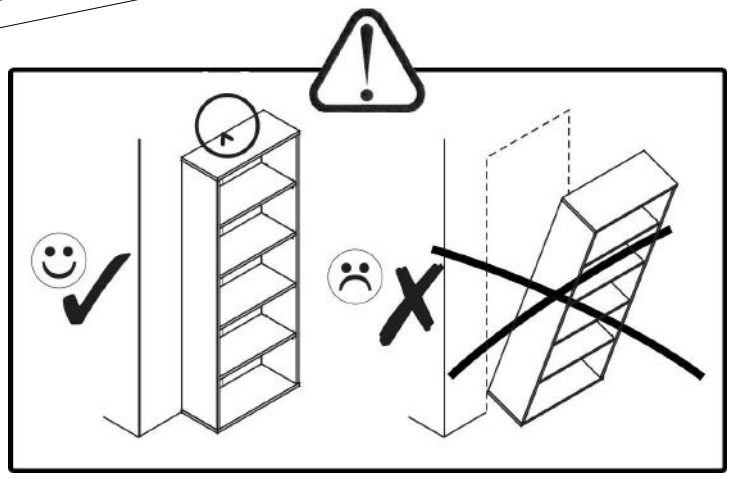

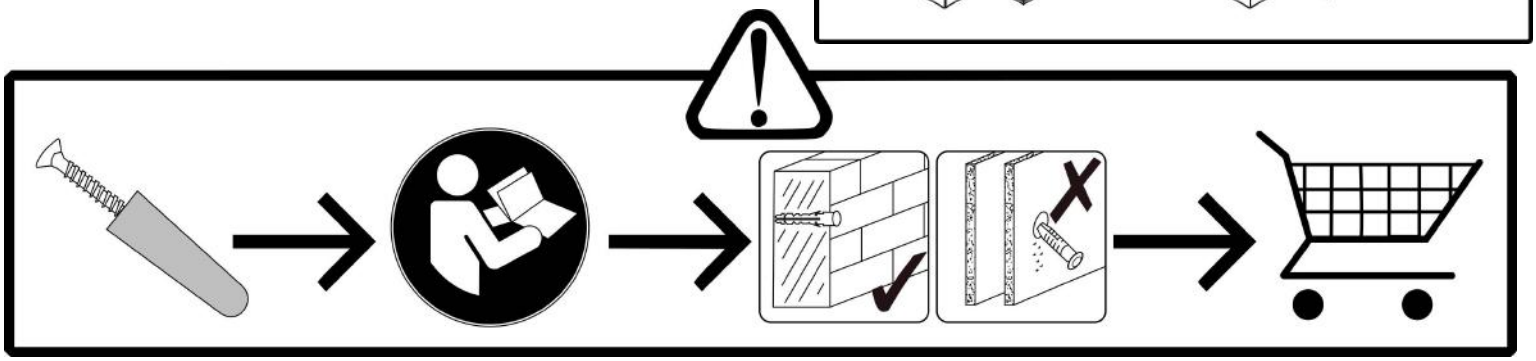

# 37

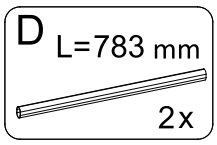


4/6

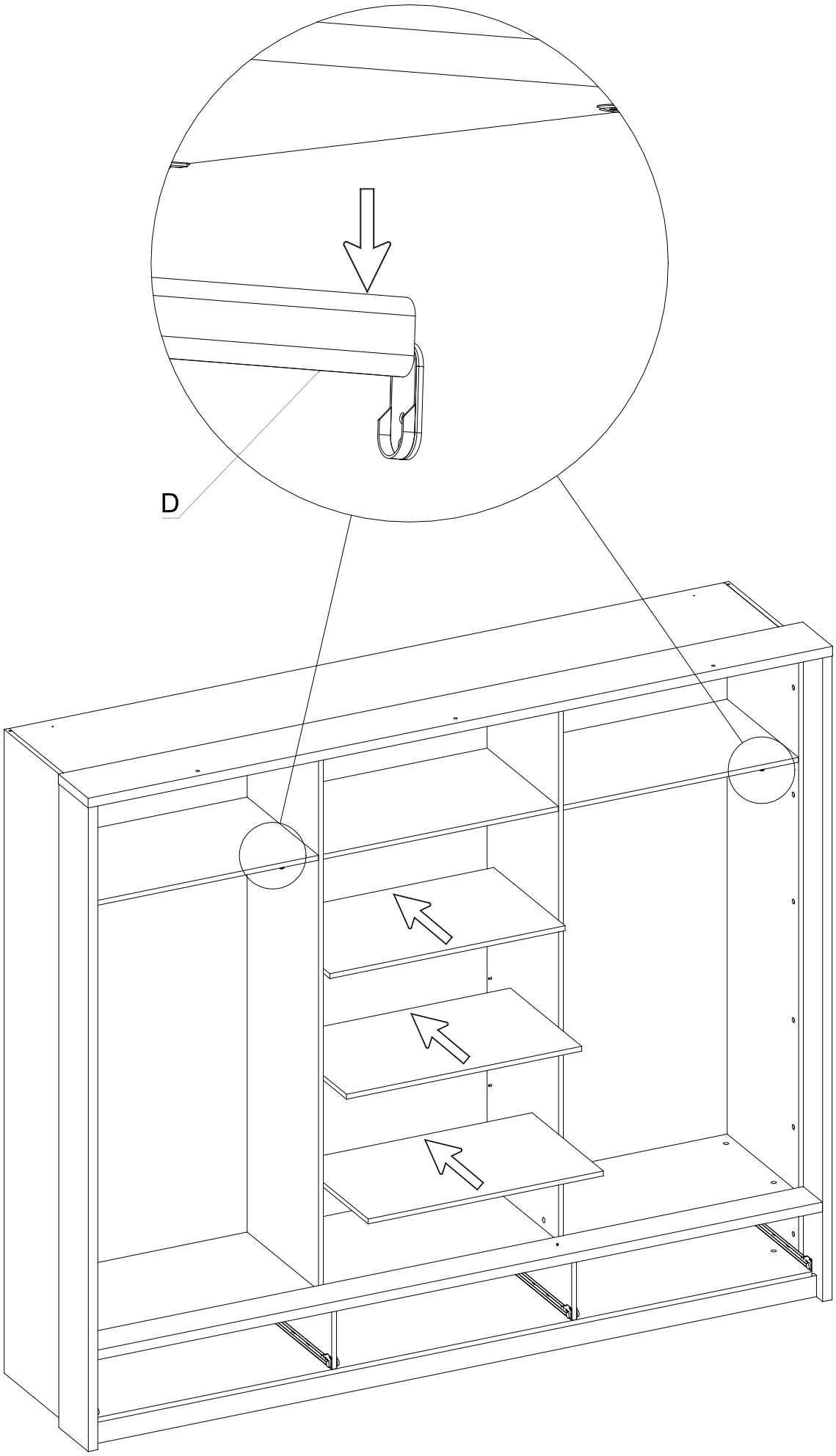

# 38

| W6 3,5x16 | WE61 5x13 | P6 6x18 | FAOD | FAOG |
|---|---|---|---|---|
| 28x | 8x | 4x | 4x | 4x |

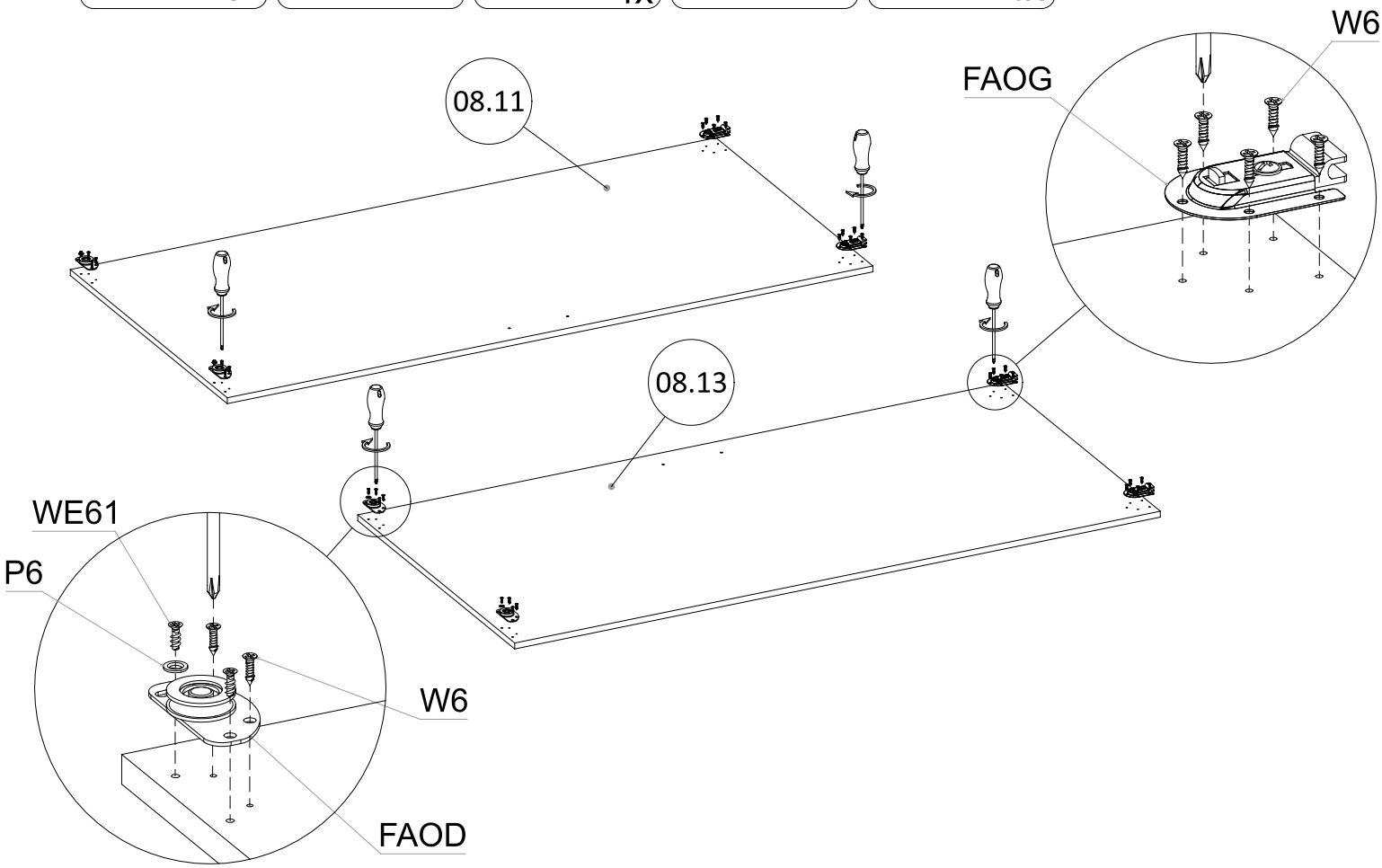


# 39

| W6 3,5x16 | WE61 5x13 | P6 6x18 | FAOD | FAOG |
|---|---|---|---|---|
| 14x | 4x | 2x | 2x | 2x |

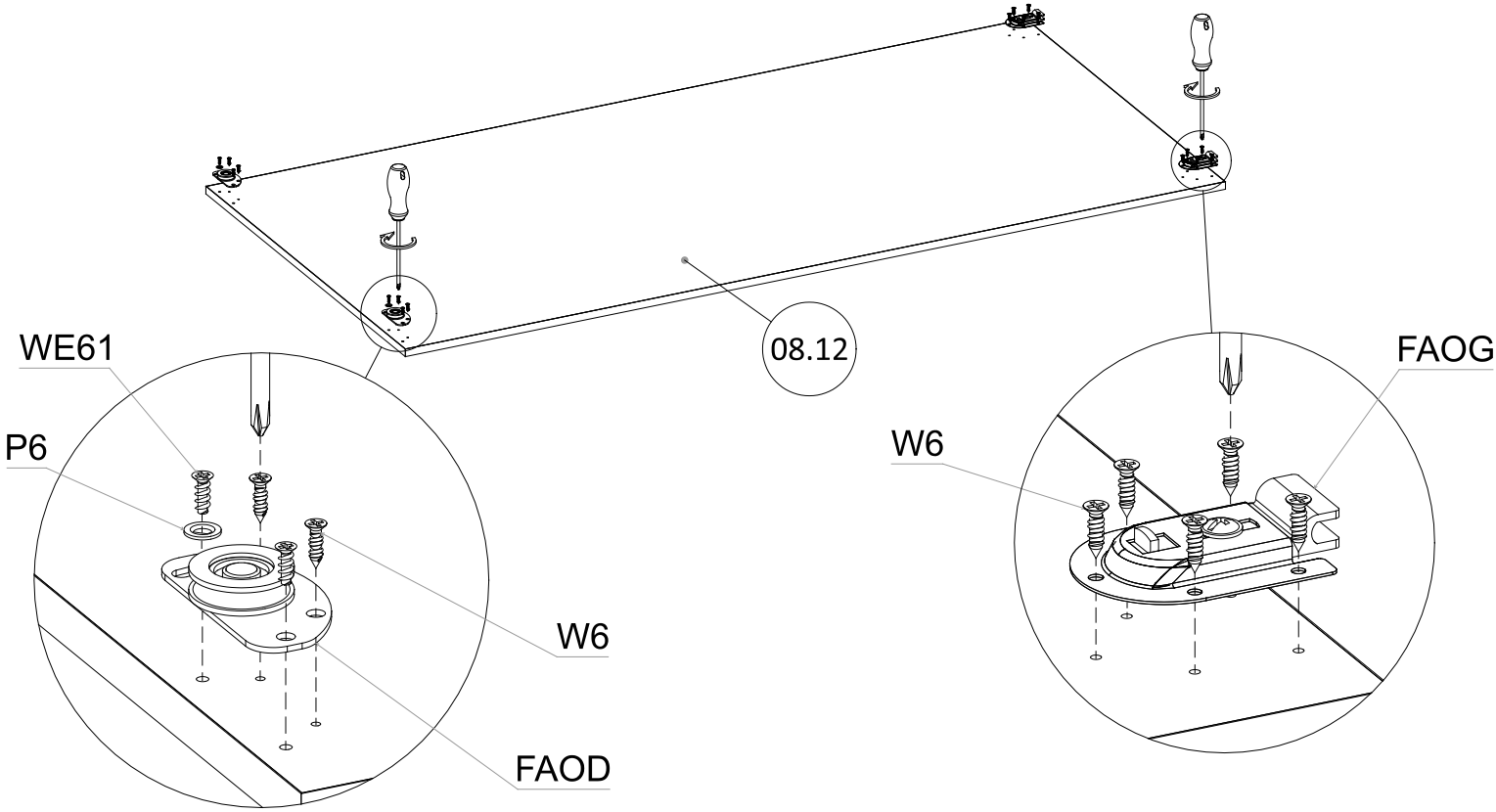

# 40

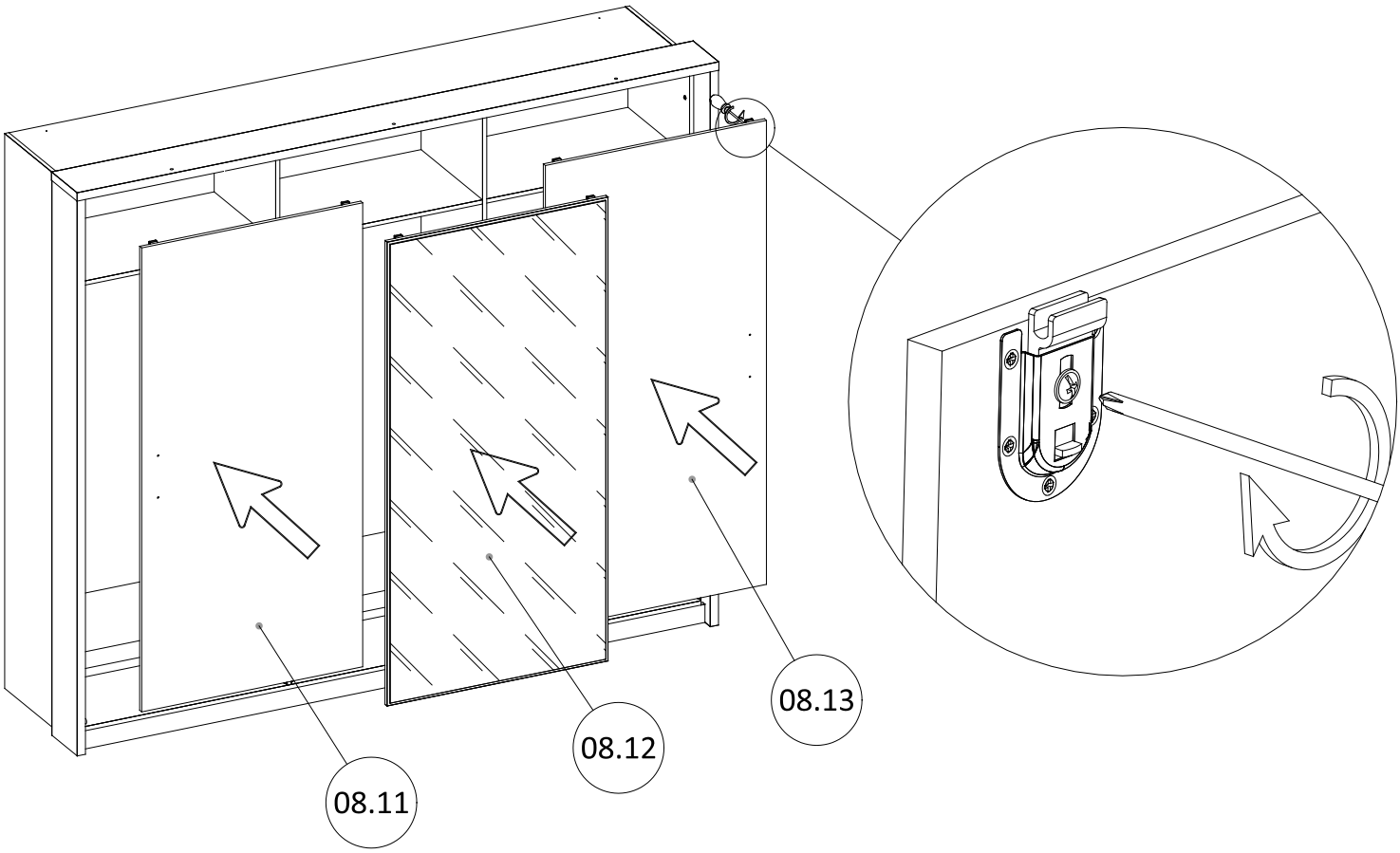


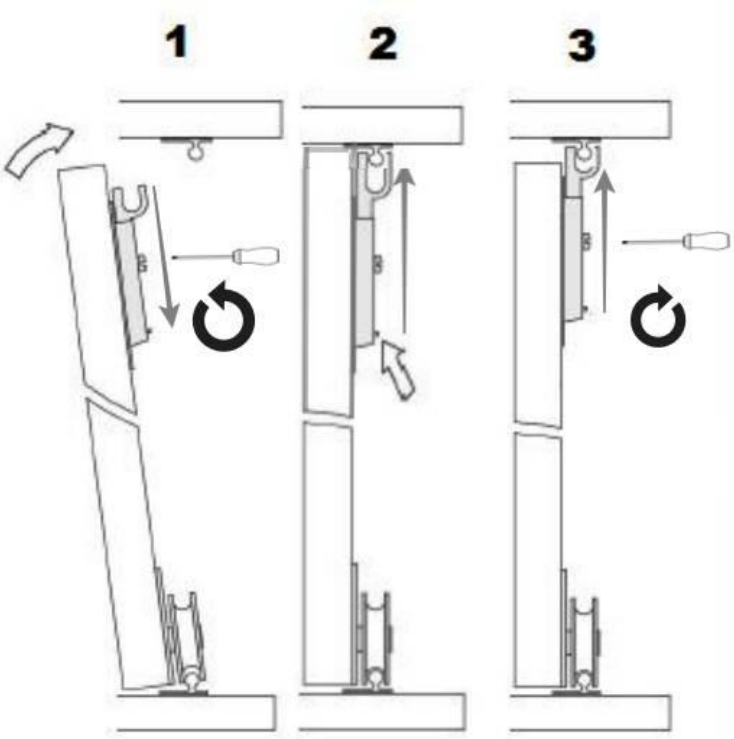


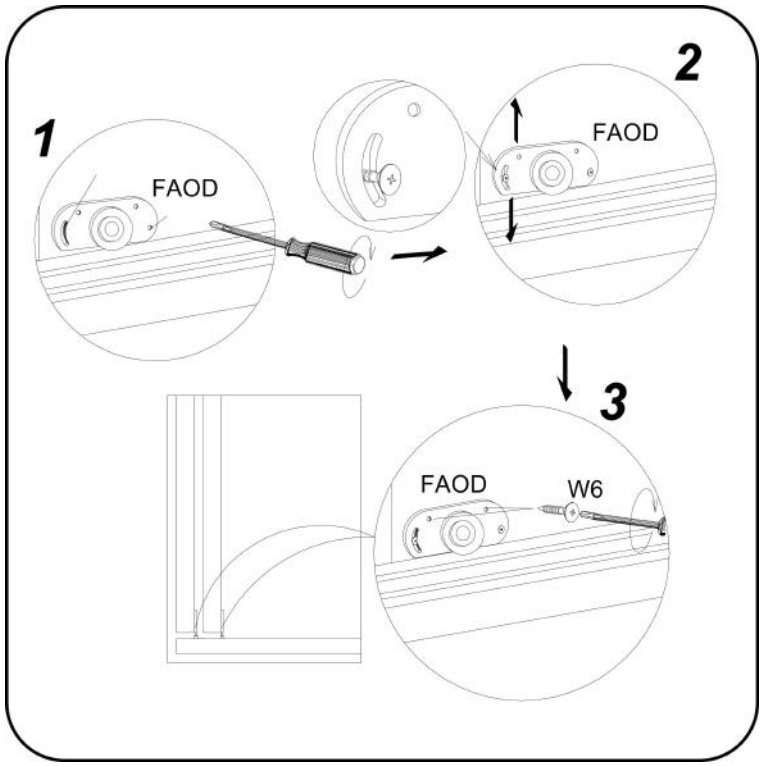

# 41

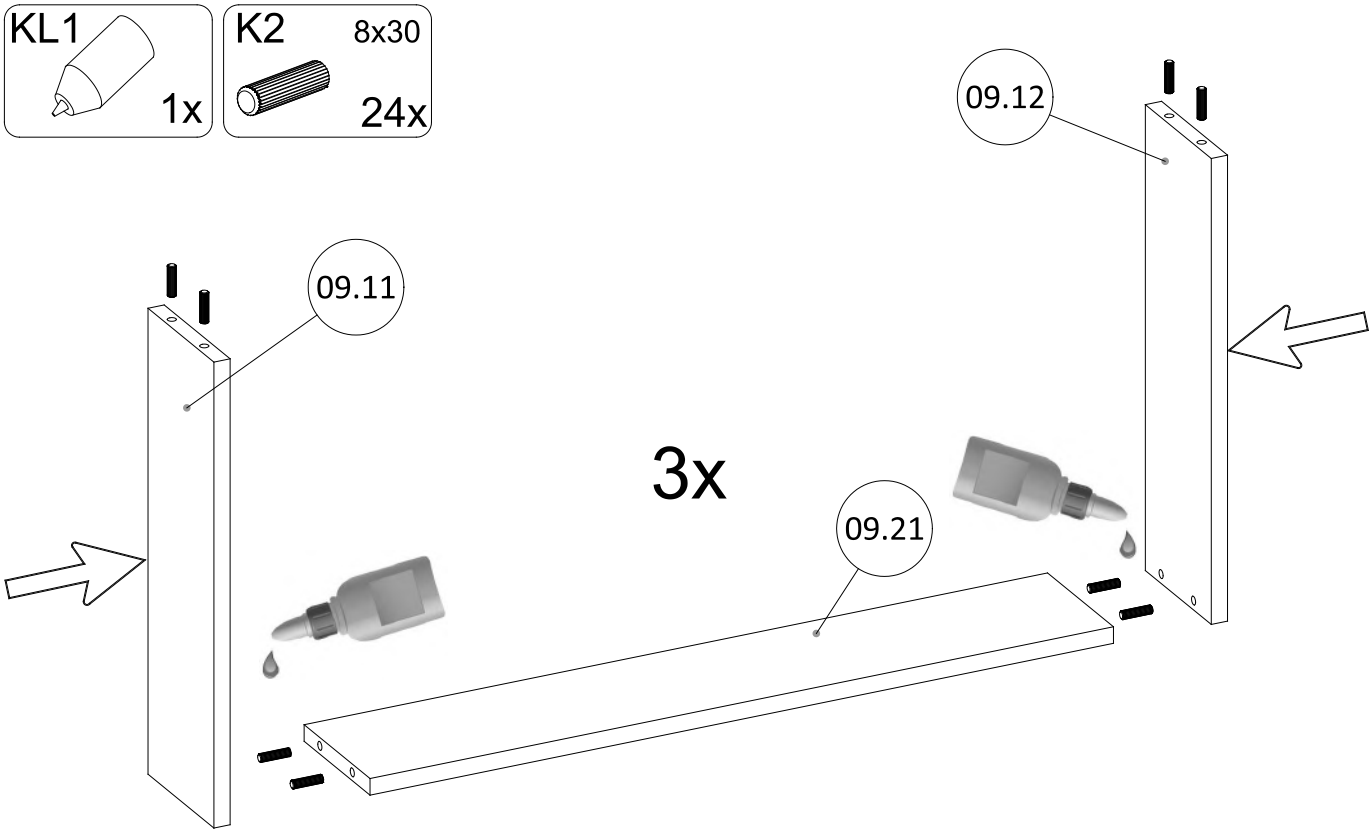


# 42

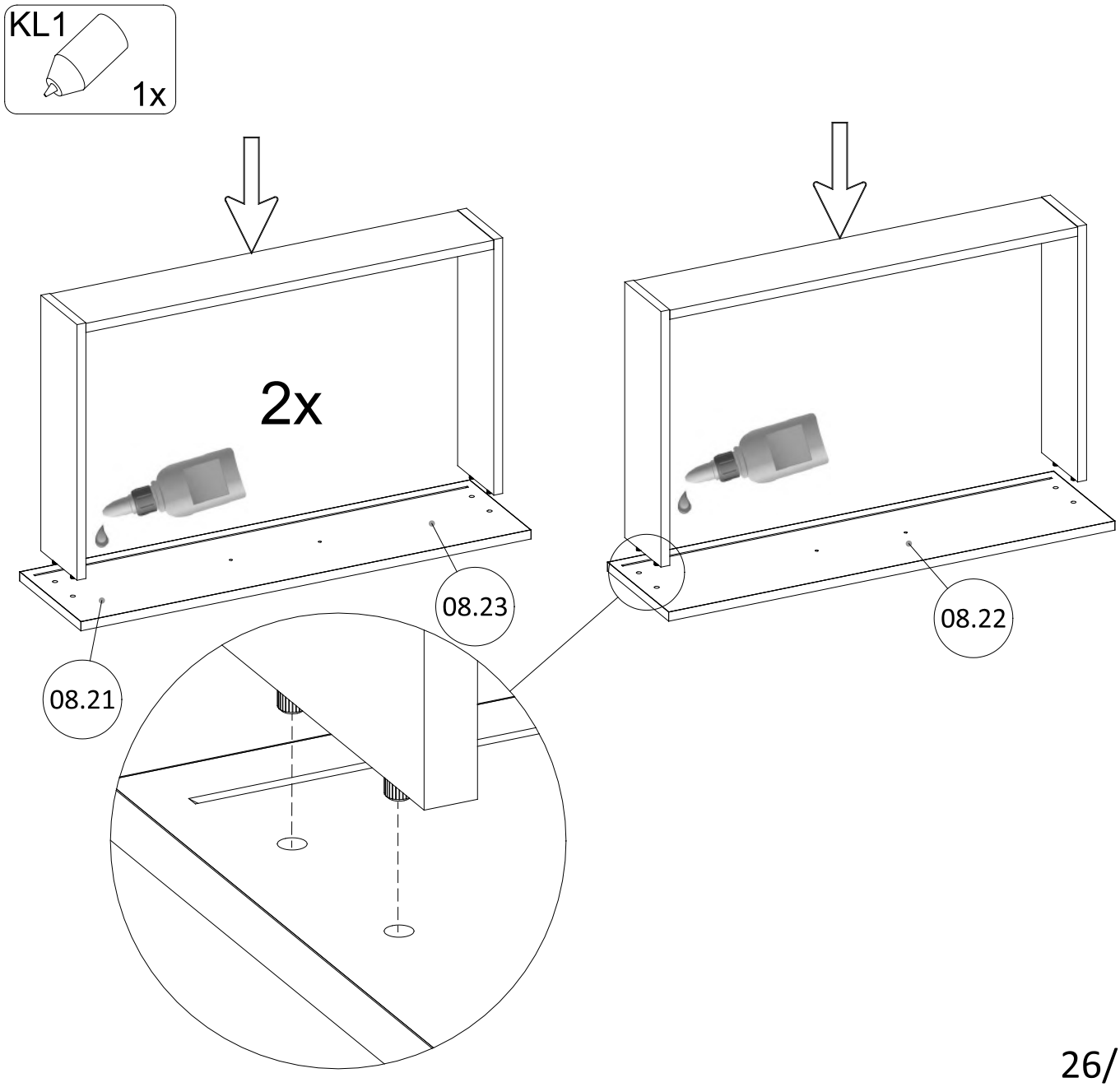

# 43

G2 2,0x20
24 x

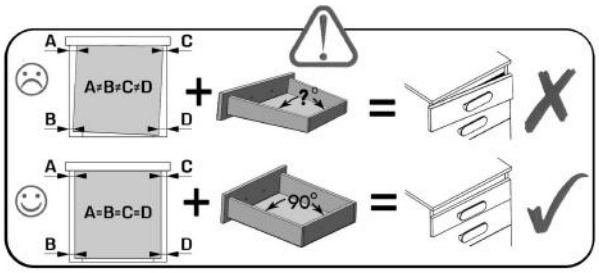

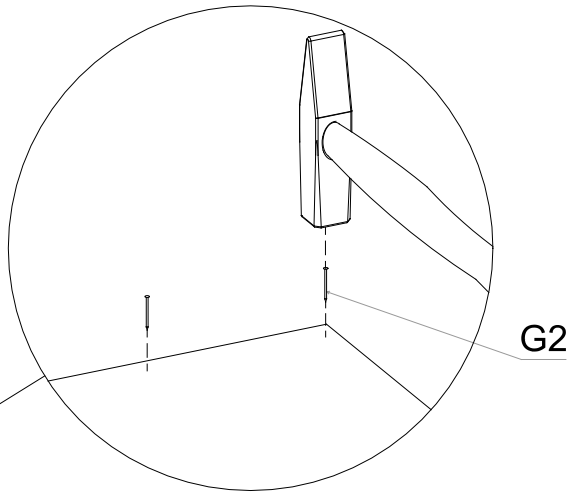


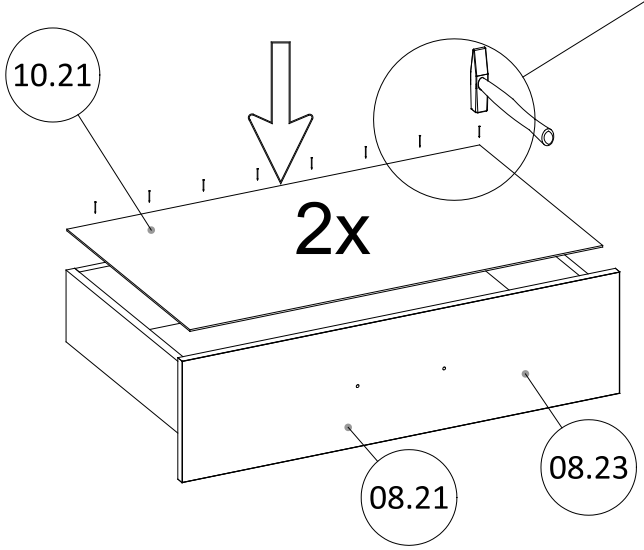


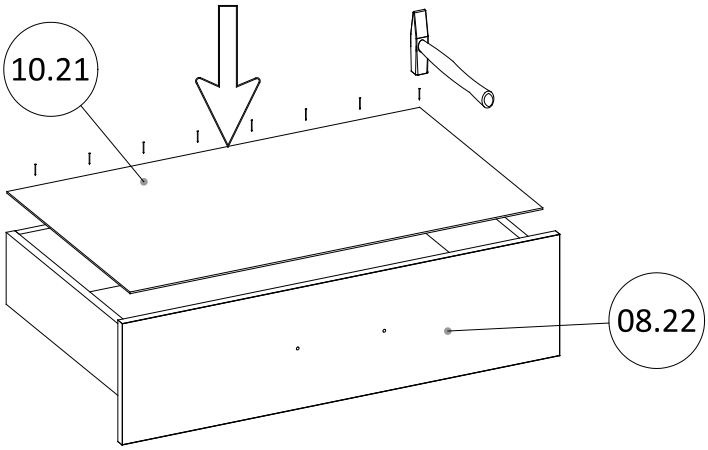


# 44

W6 3,5x16
18 x

PR5 L=450
3x

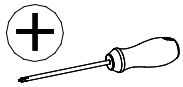

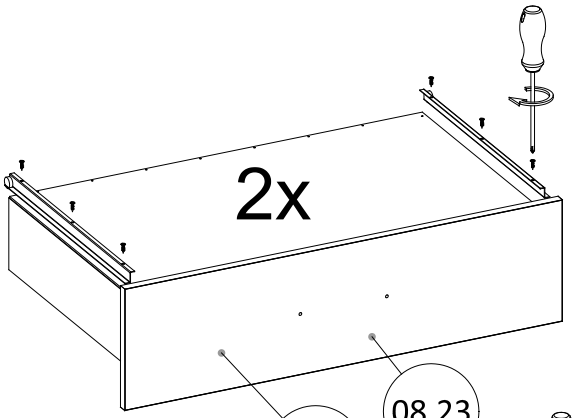


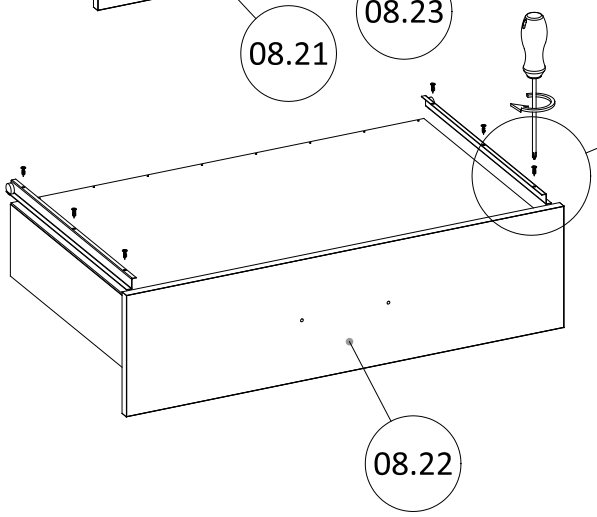


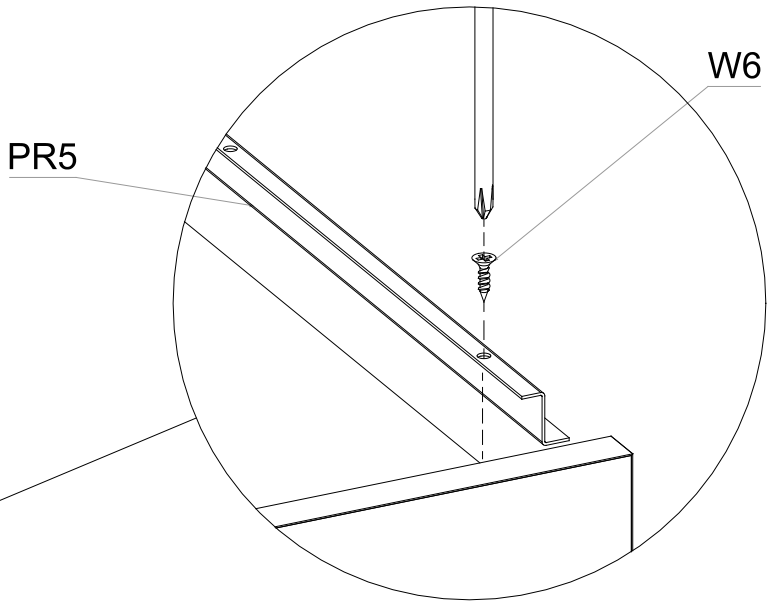




v.1

# 45

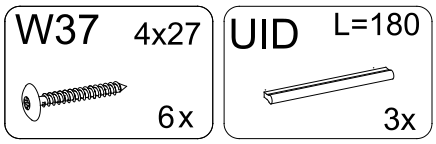
W37
4x27
6x
UID
L=180
3x

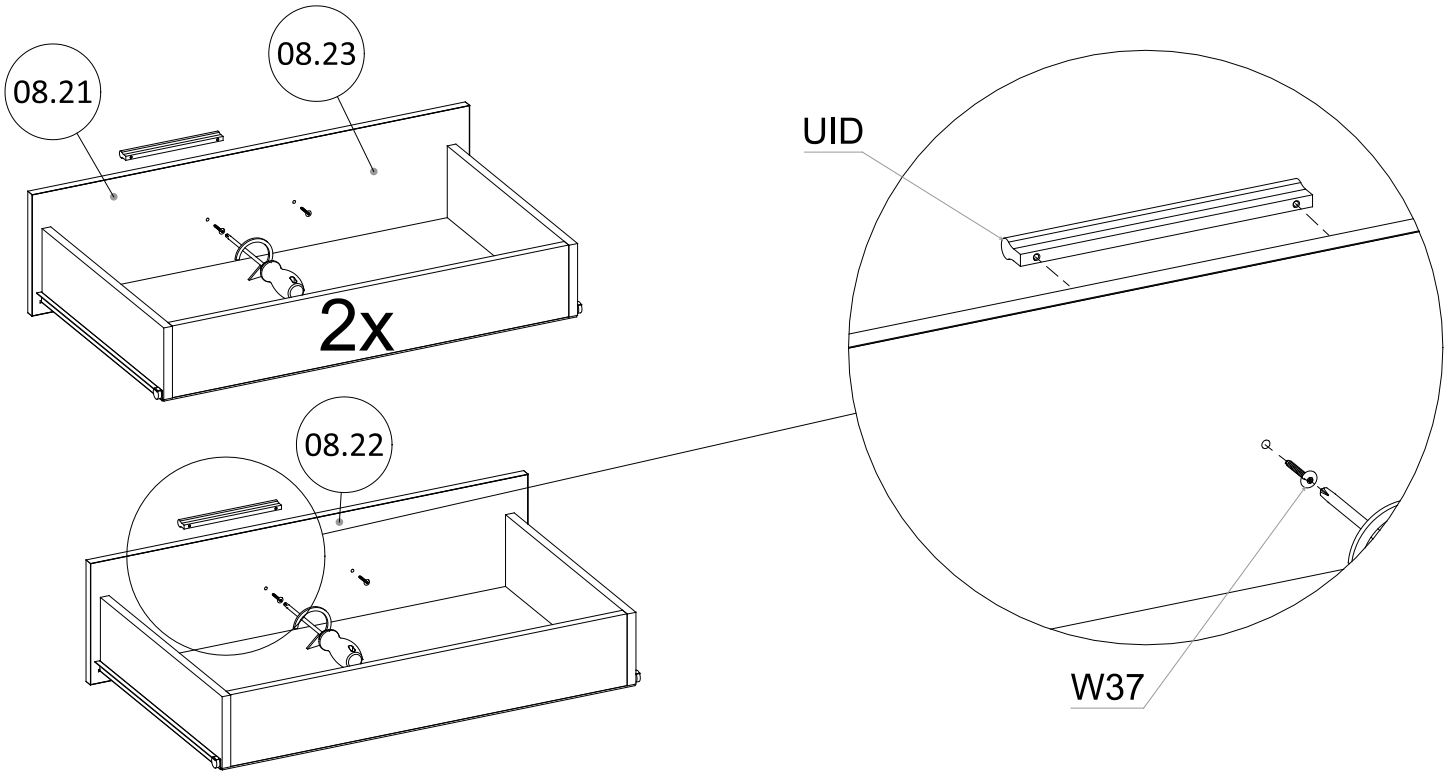
08.21
08.23
2x
08.22
UID
W37

# 46

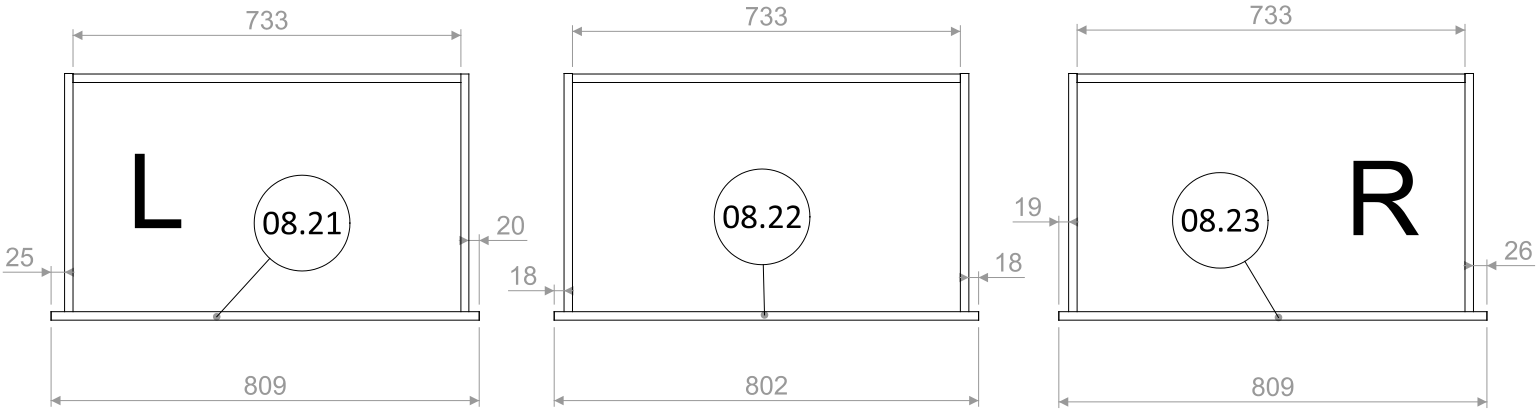
733
L
08.21
25
20
809
733
08.22
18
18
802
733
19
08.23
R
26
809

# 47

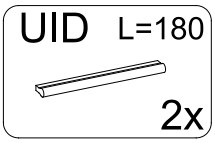


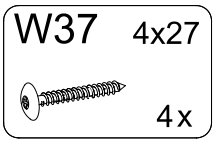


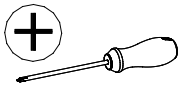

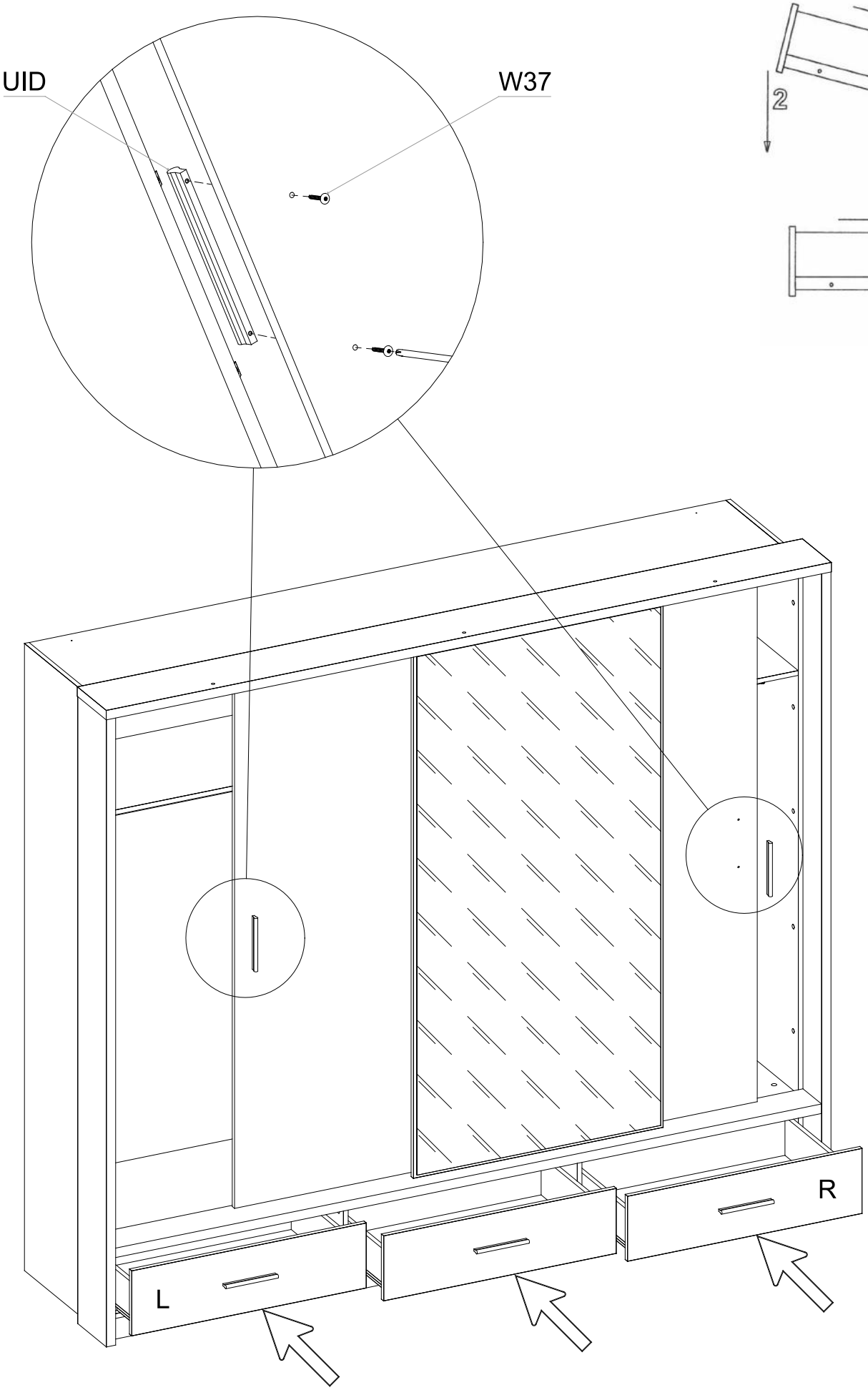


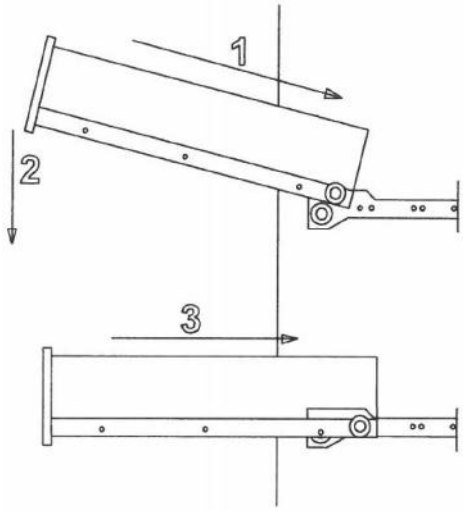

PL
Zasady użytkowania mebli:
1. Meble powinny być użytkowane zgodnie z ich przeznaczeniem.
2. Meble należy użytkować w pomieszczeniach suchych, zamkniętych i zabezpieczonych przed szkodliwymi wpływami atmosferycznym oraz bezpośrednim działaniem promieni słonecznych .
3. Mebli nie należy ustawiać w odległości mniejszej niż pół metra od czynnych grzejników.
4. Wymagane jest równe wypoziomowanie, ustawienie mebli na stabilnym podłożu.
5. Sposób montażu mebli, ilość elementów i akcesoriów niezbędnych do montażu określa karta informacyjna znajdująca się w opakowaniu danego typu mebla. Chyba, że meble zgodnie z życzeniem Klienta zostały dostarczone zmontowane. W tym wypadku instrukcje montażu nie są załączane do mebli.
6. Na powierzchniach mebli nie należy stawiać przedmiotów wilgotnych
7. Po zmontowaniu mebli należy wyregulować drzwi na prowadnicach.

Konserwacja i czyszczenie:
1. Powierzchnie wykonane z laminatu, oraz lakierowane czyścić miekką tkaniną.
2. Do pielęgnacji powierzchni nie należy stosować żadnych środków chemicznych, lub szorstkich ścierek.

Szanowny kliencie, gdyby brakowało jakiejś części, lub byłaby uszkodzona proszę to oznaczyć na instrukcji montażowej i przesłać razem z reklamacją. Jeżeli uszkodzony element będzie zamontowany na stałe reklamacja nie będzie uznana.

CZ
Základy používání nábytku:
1. Nábytek by měl být používán k určenému účelu
2. Nábytek by měl být používán v místnostech suchých, uzavřených a chráněných před škodlivými povětrnostními vlivy a před přímým slunečním zářením.
3. Nábytek by neměl být postaven na méně než půl metru před aktivními radiátory
4. Požadované je umístění nábytku na stabilním, vyrovnaném povrchu.
5. Návod na montáž nábytku, počet součástí a příslušenství nezbytného k montáži je uveden na informačním listu, nacházejícím se v obalu určeného nábytku. V případě, že na přání zákazníka nábytek byl dodán smontovaný, návod k montáži se nepřipojuje.
6. Na povrch nábytku nepokládejte vlhké předměty.
7. Po smontování nábytku seřídit ( vyrovnat ) dveře pomocí kolejnice.

Údržba a čištění:
1. Povrchy z lamina a lakované čistit měkkým hadříkem.
2.Kúdržbě povrchu nepoužívejte žádné chemické látky ani hrubé hadříky.

Vážený zákazníku, v případě, že chybí některé části nebo jsou poškozené, označte je v montážních instrukcích a zašlete společně s reklamací. Pokud poškozená část bude na pevno smontována, nebude se na ní vztahovat reklamace.

DE
Regeln der Möbelbenutzung:
1. Die Möbel sollten entsprechend ihrer Bestimmung verwendet werden.
2. Die Möbel sollten in trockenen, geschlossenen und gegen den schädlichen Witterungseinfluss sowie die direkte Wirkung der Sonnenstrahlen geschützten Räumen benutzt werden.
3. Die Möbel sollen von den tätigen Heizkörpern mindestens ein halbes Meter entfernt werden.
4. Es ist erforderlich, dass der Grund, wo die Möbel stehen, gut nivelliert und stabil ist.
5. Die Art und Weise der Montage, Anzahl der Bauteile und die Ausstattung, die für die Montage unentbehrlich ist, bestimmt die Infokarte, die sich in der Verpackung des jeweiligen Möbelstückes befindet. Es sei denn, die Möbel wurden nach dem Wunsch des Kunden im zusammengebauten Zustand zugeliefert. In einem solchen Fall werden die Montageanweisungen nicht hinzugefügt.
6. Auf der Oberfläche der Möbel darf man keine feuchten Gegenstände stellen.
7. Nach dem Zusammenbauen der Möbel sollte man die Tür an den Führungen richten.

Wartung und Sauberhaltung:
1. Flächen aus Laminat und lackierte Oberflächen sind mit einem weichen Tuch zu reinigen.
2. Zur Pflege der Oberfläche sollten keine chemischen Mitteln oder borstigen Wischtücher verwendet werden.

Sehr geehrter Kunde, sollte ein Bauteil fehlen oder geschädigt werden, kennzeichnen Sie dies bitte auf der Montageanweisung und zusammen mit dem Beschwerdebrief senden. Sollte das geschädigte Teil fest angebaut werden, wird die Beanstandung nicht anerkannt.

EN
Terms of use furniture:
1. Furniture should be used for their intended purpose.
2. Furniture should be used in dry, closed rooms, protected from an adverse weather and a direct sunlight.
3. Furniture should not be set at a distance of less than half a meter of active radiators.
4. The equal leveling is required and the need to set furniture on the stable base.
5. The information card, contained in the packaging of the given type of furniture, defines the assembling method of furniture, quantity of components and
accessories necessary for assembly. Except when furniture were delivered assembled according to the customer wish. Assembly instructions are not attached to
furniture in this case.
6. Wet objects should not be placed on surfaces of furniture.
7. Doors on tracks should be adjusted after assembling furniture.

Maintenance and cleaning:
1. Surfaces made of the laminate and lacquered surfaces clean with a soft cloth.
2. Any chemicals or rough rubbers should not be used for the surfaces care.

Dear customer, if anything part is missing or damaged, mark it on the assembly instruction and sent together with the claim, please.
If the damaged item is permanently mounted, than the complaint will not be considered.

SK
Základy používania nábytku:
1. Nábytok používajte k určenému účelu.
2. Nábytok používajte v suchej, uzatvorenej a chránenej pred škodlivými poveternostnými vplyvmi miestnosti , chráňte pred priamym slnečným žiarením.
3. Nábytok by nemal byť postavený na menej než pol metra pred aktívnymi radiátormi
4. Nábytok postavte na stabilný, vyrovnaný povrch.
5. Návod na montáž nábytku, počet súčastí a príslušenstva nevyhnutného k montáži, je uvedený na informačnom liste nachádzajúcom sa v obale určeného nábytku. V prípade, že na prianie zákazníka bol nábytok dodaný zmontovaný, nebude návod súčasťou balenia.
6. Na povrch nábytku, nepokladajte vlhké predmety.
7. Po zmontovaní nábytku nastavte dvere pomocou koľajnice.

Údržba a čistenie:
1. Povrchy z lamina a lakované čistiť mäkkou handričkou.
2. Preúdržbu povrchu nepoužívajte žiadne chemické látky ani hrubé handričky.

Vážený zákazník, v prípade, že chýbajú niektoré časti, alebo sú poškodené, označte ich v montážnych inštrukciách a pošlite spoločne s reklamáciou. Pokiaľ poškodená časť bude napevno zmontovaná, nebude sa ňu reklamácia vzťahovať.

RU
Правила ухода за мебелью:
1. Мебелью необходимо использовать в соответствии с ее функциональным назначением.
2. Мебель должна эксплуатироваться в сухих, закрытых и защищенных от воздействия атмосферных условий и прямых солнечных лучей помещениях.
3. Мебели нельзя устанавливать ближе 50 см от отопительных приборов.
4. Требуется установка мебели по уровню на стабильной поверхности.
5. Способ монтажа мебели, количество элементов необходимых для монтажа определяет инструкция находящаяся в упаковке данного типа мебели. В случае, если мебель по желанию Клиента была поставлена собранной, инструкция монтажа не прилагается.
6. Нельзя ставить на мебель влажные предметы.
7. После монтажа мебели необходимо отрегулировать дверь на петлях.

Рекомендации по уходу и очистке:
1. Поверхности из ламината и покрытые лаком очищать мягкой тканью.
2. Для ухода за поверхностью не использовать никаких химических средств или шероховатых тряпок.

Уважаемы Клиент, в случае если не хватает какого-нибудь элемента или он поврежден, просим обозначить его на инструкции монтажа и отправить нам вместе с претензией. Если поврежденный элемент будет установлен – претензия не будет признана.